FITNESS
vertical line

manuale istruzioni

ED: 10/2022

JKV72

INDICE

ISTRUZIONI PER LA SICUREZZA	pag. 3
PARTI PRINCIPALI	pag. 5
CARATTERISTICHE TECNICHE	pag. 6
LISTA DELLE PARTI	pag. 7
ESPLOSO	pag. 8
ISTRUZIONI PER L'ASSEMBLAGGIO	pag. 9
MANUTENZIONE	pag. 23
STRETCHING PRE E POST ALLENAMENTO	pag. 24
GARANZIA	pag. 26
RICHIESTA PARTI DI RICAMBIO E ASSISTENZA	pag. 27
INFORMAZIONI AGLI UTILIZZATORI - SMALTIMENTO	pag. 30

ISTRUZIONI PER LA SICUREZZA

AVVERTENZA

Grazie per aver acquistato il nostro prodotto. Vi consigliamo di seguire durante l'utilizzo dell'attrezzo le basilari norme di sicurezza presentate in questo manuale.

LEGGETE ATTENTAMENTE IL MANUALE PRIMA DI ASSEMBLARE E UTILIZZARE L'ATTREZZO.
Una mancata osservanza delle indicazioni di assemblaggio, utilizzo e manutenzione presenti nel manuale d'istruzioni comporterà la decadenza della garanzia del prodotto.

PERICOLO

PRIMA DI INIZIARE QUALSIASI PROGRAMMA DI ALLENAMENTO CONSULTATE IL VOSTRO MEDICO. CIÒ È RACCOMANDATO SOPRATTUTTO AGLI INDIVIDUI CHE HANNO SUPERATO I 35 ANNI DI ETÀ E ALLE PERSONE CON PRECEDENTI PROBLEMI CARDIACI. LEGGETE TUTTE LE ISTRUZIONI PRIMA DI UTILIZZARE QUALSIASI ATTREZZO GINNICO. NON CI ASSUMIAMO NESSUNA RESPONSABILITÀ PER LESIONI PERSONALI O DANNI SUBITI DA E ATTRAVERSO L'UTILIZZO DI QUESTO ATTREZZO.

1. Leggete attentamente il manuale eseguite tutte le istruzioni prima dell'utilizzo dell'attrezzo.
2. Il proprietario dell'attrezzo deve assicurarsi che le persone che utilizzano il suo attrezzo siano a conoscenza di tutte le prescrizioni e le indicazioni per la sicurezza descritte in questo manuale. Conservare il manuale vicino all'attrezzo per una rapida consultazione.
3. Se durante l'allenamento vi sentite storditi, avvertite nausea, dolori al ventre o altri sintomi strani fermate la sessione d'allenamento immediatamente. **CONSULTATE IMMEDIATAMENTE UN MEDICO**.
4. L'attrezzo può essere utilizzato da persone di età non inferiore a 14 anni e in perfette condizioni fisiche.
5. Tenete i bambini di età inferiore ai 14 anni e gli animali domestici lontani dall'attrezzo quando vi allenate. Rendere l'attrezzo inaccessibile ai bambini.
6. Controllate periodicamente il serraggio della bulloneria e assicuratevi dell'integrità di tutti i componenti.
7. L'attrezzo deve essere sempre installato e utilizzato su una superficie piana di portata adeguata al peso del prodotto, in un ambiente domestico all'interno. Non posizionarlo in ambienti umidi o vicino all'acqua.
8. NON inserite oggetti nelle fessure.
9. I soggetti portatori di handicap dovrebbero avere il consenso del medico e un'attenta supervisione da parte di personale qualificato durante l'utilizzo dell'attrezzo.
10. NON mettete le mani o i piedi sotto e all'interno di parti in movimento.
11. Utilizzate l'attrezzo soltanto per l'uso contemplato in questo manuale.
12. Riscaldatevi per 5/10 minuti prima di ciascuna sessione di allenamento e non trascurate il defaticamento per 5/10 minuti. 1.
13. Questo permetterà l'aumento e la diminuzione graduale del battito cardiaco e eviterà eventuali strappi muscolari.
Indossate sempre un abbigliamento appropriato e scarpe sportive mentre vi allenate. Non indossate abiti svolazzanti che potrebbero incastrarsi nelle parti mobili dell'attrezzo.
14. Vi consigliamo di fare attenzione quando sollevate o spostate l'attrezzo evitando così un possibile mal di schiena. Seguite le corrette tecniche di sollevamento.
15. Mantenere le seguenti distanze: 75 cm ad ogni lato, 100 cm nel lato posteriore e garantire uno spazio sufficiente per il passaggio e un accesso sicuro di fronte all'attrezzo.
16. Questo attrezzo non può essere utilizzato da donne in stato di gravidanza, utilizzatori ipertesi, cardiopatici, con glaucoma, traumi o fratture recenti, osteoporosi, ernie.

UNA MANCATA OSSERVANZA DELLE INDICAZIONI DI ASSEMBLAGGIO, UTILIZZO E MANUTENZIONE PRESENTI NEL MANUALE D'ISTRUZIONI COMPORTERÀ LA DECADENZA DELLA GARANZIA DEL PRODOTTO.

AVVERTENZA

UNA MANCATA OSSERVANZA DELLE INDICAZIONI DI ASSEMBLAGGIO E/O UTILIZZO PRESENTI NEL MANUALE D'ISTRUZIONI COMPORTERÀ LA DECADENZA DELLA GARANZIA DEL PRODOTTO.

TARGHETTE INFORMATIVE SUL PRODOTTO

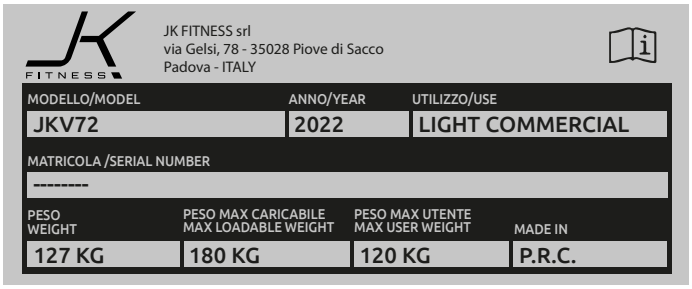
JK FITNESS srl
via Gelsi, 78 - 35028 Piove di Sacco
Padova - ITALY

MODELLO/MODEL	ANNO/YEAR	UTILIZZO/USE
JKV72	2022	LIGHT COMMERCIAL

MATRICOLA /SERIAL NUMBER

PESO WEIGHT	PESO MAX CARICABILE MAX LOADABLE WEIGHT	PESO MAX UTENTE MAX USER WEIGHT	MADE IN
127 KG	180 KG	120 KG	P.R.C.

La Targhetta matricola posta sul prodotto riporta l'indirizzo del distributore, i dati tecnici principali e il numero di serie. Ricorda inoltre attraverso l'apposito simbolo l'obbligo di lettura del manuale d'istruzioni prima di compiere qualsiasi operazione di montaggio o qualsiasi intervento di manutenzione del prodotto.

PARTI PRINCIPALI

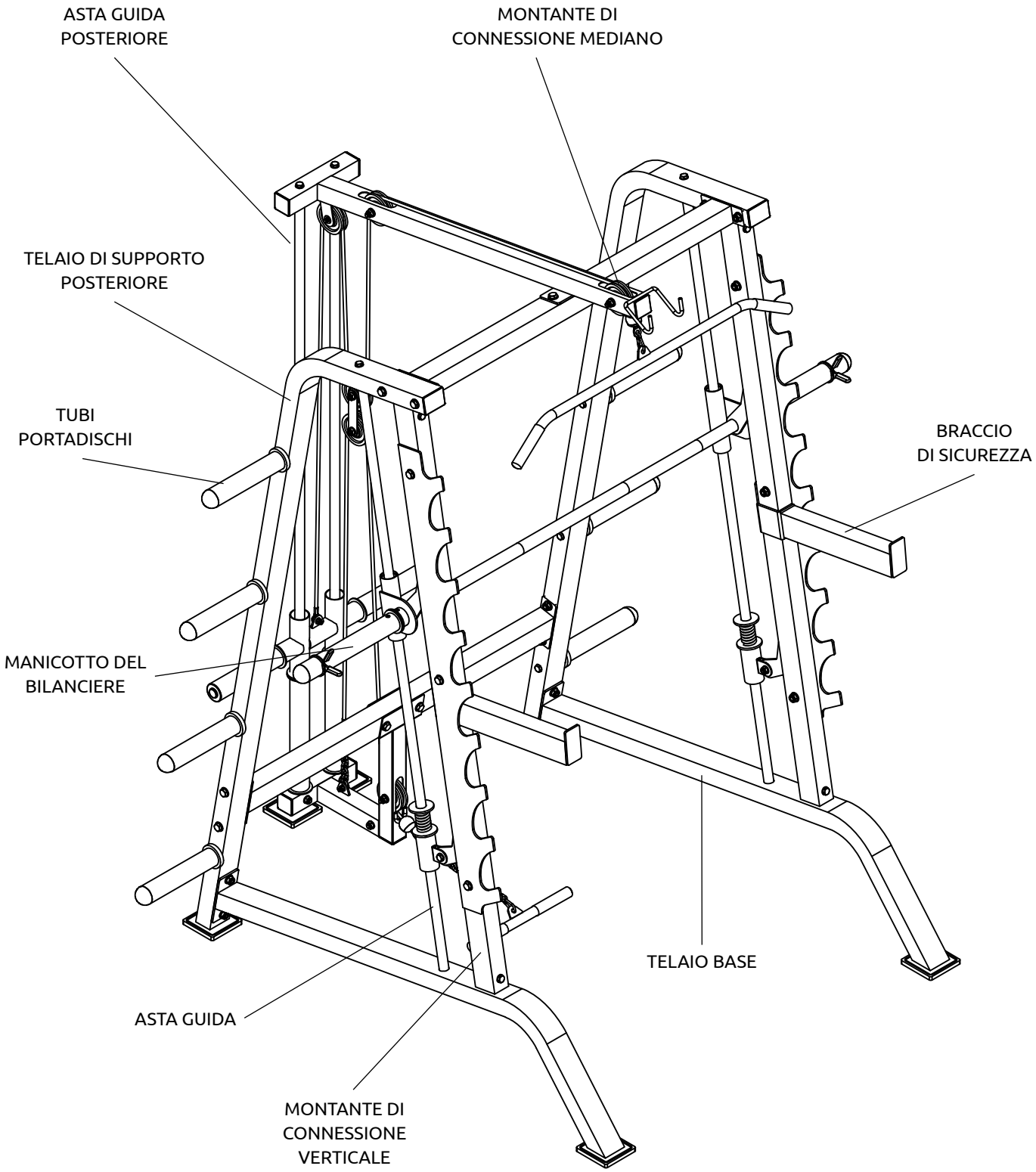

CARATTERISTICHE TECNICHE

DIMENSIONI	193 x 173,6 x 215,7 cm (LxZWxH)
DIMENSIONI IMBALLO	149,5 x 62 x 13,5 cm (LxWxH) - 231 x 62 x 15,5 cm (LxWxH)
PESO NETTO	127 Kg
PESO LORDO	132 Kg
PESO MAX CARICABILE	180 Kg
PESO MAX UTENTE	120 Kg
LUNGHEZZA INTERNA BILANCIERE	109 cm
NOTE	· movimento assistito con un'inclinazione di 7° · bilanciere guidato con impugnatura Ø32 mm · 9 posizioni di bloccaggio · 2 safety spotter per una sicurezza totale e per l'ampliamento della gamma di esercizi · Struttura completata da castello con barra Lat, barra per bicipiti e pacco peso · 8 portadischi · Adatto sia a persone allenate che a principianti

POSIZIONAMENTO DELL'ATTREZZO

LASCIARE ALMENO 75 CM LATERALI E 100 CM SUL RETRO DELL'ATTREZZO PER CREARE UNO SPAZIO LIBERO ATTORNO ALL'ATTREZZO DURANTE IL SUO UTILIZZO.

SPAZIO LIBERO
DI SICUREZZA

- Non installare l'attrezzo all'aperto o in locali umidi o salini.
- Il pavimento dove viene collocato l'attrezzo deve essere perfettamente in piano.
- Il solaio deve avere una portata adeguata al peso del prodotto.
- Consigliamo di proteggere i pavimenti di pregio con degli appositi tappeti in gomma antiscivolo.
- Collocare l'attrezzo in un locale non accessibile ai bambini.

LISTA DELLE PARTI

N.	DESCRIZIONE	Q.TA'
1	TELAIO BASE	2
2	MONTANTE DI CONNESSIONE	2
3	PIASTRA AGGANCIO BILANCIERE	2
4	TELAIO SUPPORTO POSTERIORE	2
5	ASTA GUIDA	2
6	MONTANTE DI CONNESSIONE MEDIANO	2
7A	BRACCIO SICUREZZA SINISTRO	1
7B	BRACCIO SICUREZZA DESTRO	1
8	BILANCIERE	1
9	MANICOTTO BILANCIERE	1
10A	GANCIO SINISTRO	1
10B	GANCIO DESTRO	1
11	MANICOTTO	2
12	MOLLA	2
13	VITE	6
14	TUBO PORTA DISCHI	8
15	CUSCINETTO Ø65x50x11	8
16	GANCIO	2
17	SUPPORTO DI SICUREZZA	2
18	GOMMINO	10
19	CUSCINETTO Ø62x25x11	6
20	MOLLA	2
21	BULLONE M10x30	2
22	RONDELLA Ø10	44
23	DADO M10	11
34	BULLONE M10x20	14
25	BULLONE M12x70	12

N.	DESCRIZIONE	Q.TA'
26	RONDELLA Ø12	44
27	DADO M12	22
28	BULLONE M10x70	8
29	BULLONE M12x90	8
30	ASTA GUIDA POSTERIORE	2
31	BASE POSTERIORE	1
32	SUPPORTO POSTERIORE	1
33	TELAIO SUPERIORE POSTERIORE	1
34	BARRA LAT	1
35	MANICOTTO ASTE	2
36	BLOCCO PORTA PESI	1
37	TUBO BLOCCO PORTA PESI	2
38	GANCIO	4
39	BARRA DRITTA	1
40	CATENA LUNGA	1
41	CATENA CORTA	1
42	#1 CAVO	1
43	#2 CAVO	1
44	CARRUCOLA	6
45	PIASTRA CARRUCOLA	2
46	BULLONE M10x45	3
47	BULLONE M10x75	3
48	BOCCOLA Ø16x10.2	10
49	BULLONE M12x75	2
50	BULLONE M10x65	3
51	BULLONE M8x25	2
52	RONDELLA Ø8	4
53	DADO M8	2

ESPLOSO

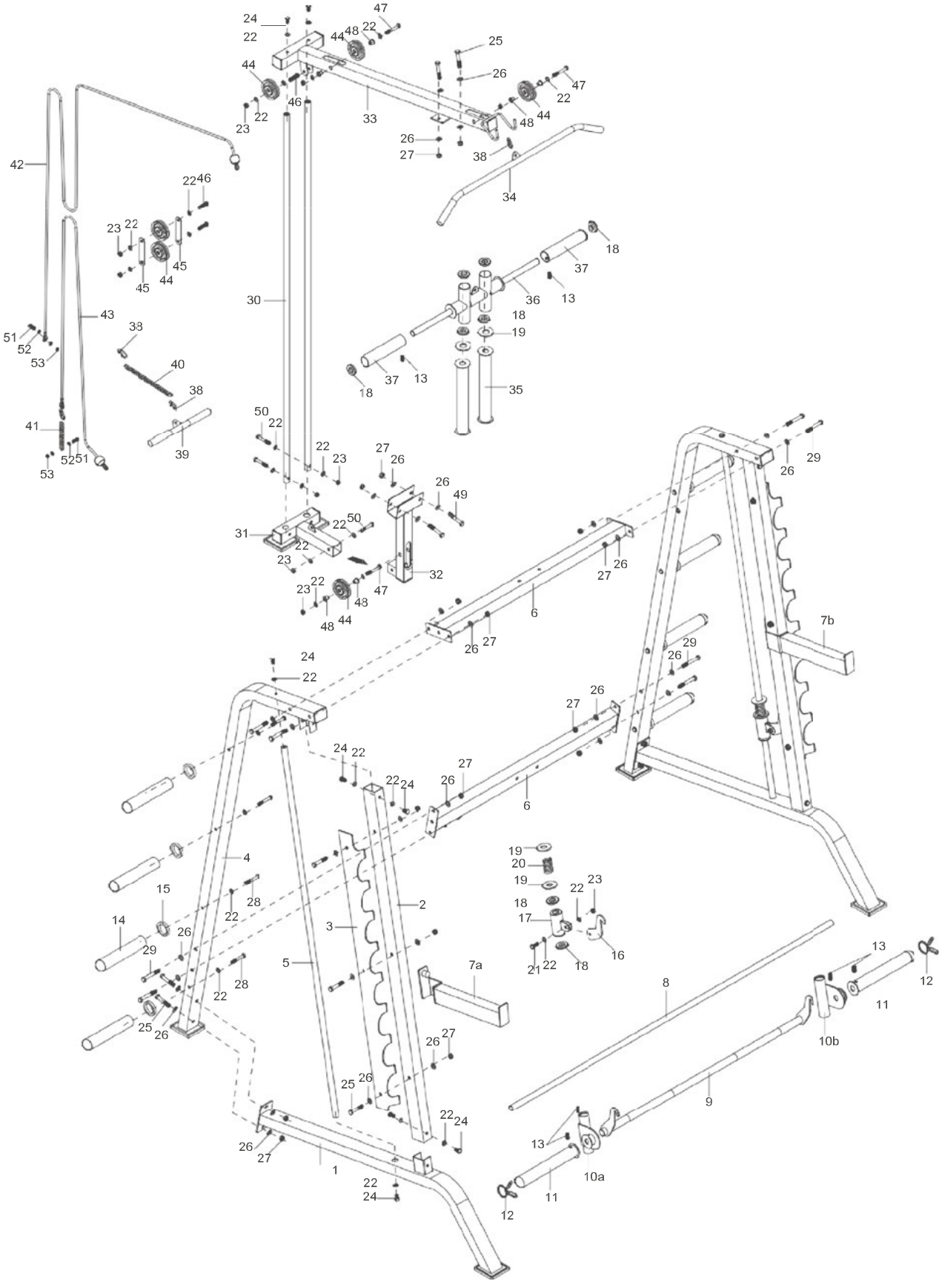

ISTRUZIONI PER L'ASSEMBLAGGIO

STEP 1

Inserire l'asta guida (#5) nel telaio base (#1) usando bullone M10X20 (#24) e rondella Ø10 (#22).
Inserire il montante di connessione (#2) nel telaio base (#1) con bullone M10x20 (#24-2pz) e rondella Ø10 (#22-2pz).
Successivamente ripetere la stessa procedura per l'altro lato.

ATTENZIONE: È CONSIGLIATA LA PRESENZA DI UN'ALTRA PERSONA DURANTE IL MONTAGGIO

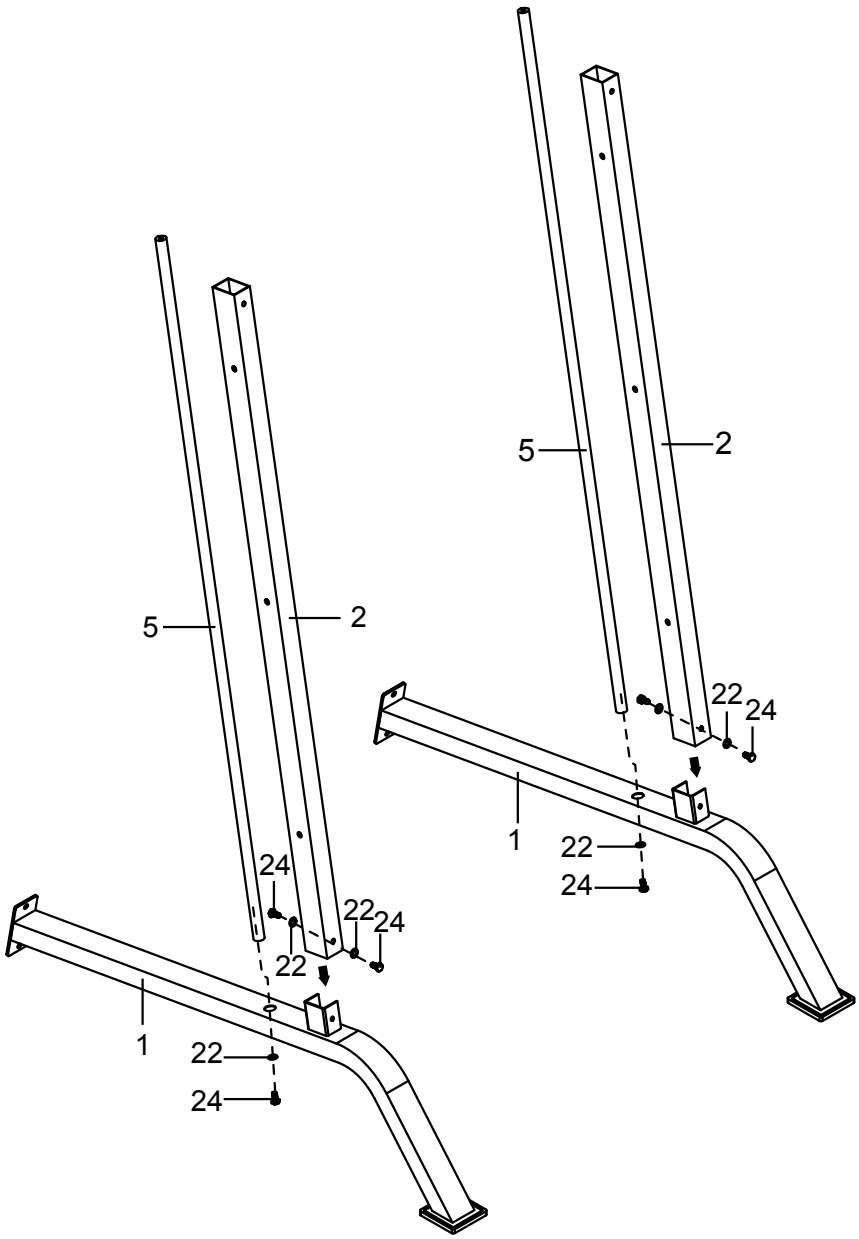

STEP 2

Connettere la piastra di aggancio bilanciare (#3) al montante di connessione (#2) usando tre bulloni M12x70 (#25), sei rondelle Ø12 (#26) e tre dadi M12 (#27).
Successivamente ripetere la stessa procedura per l'altro lato.

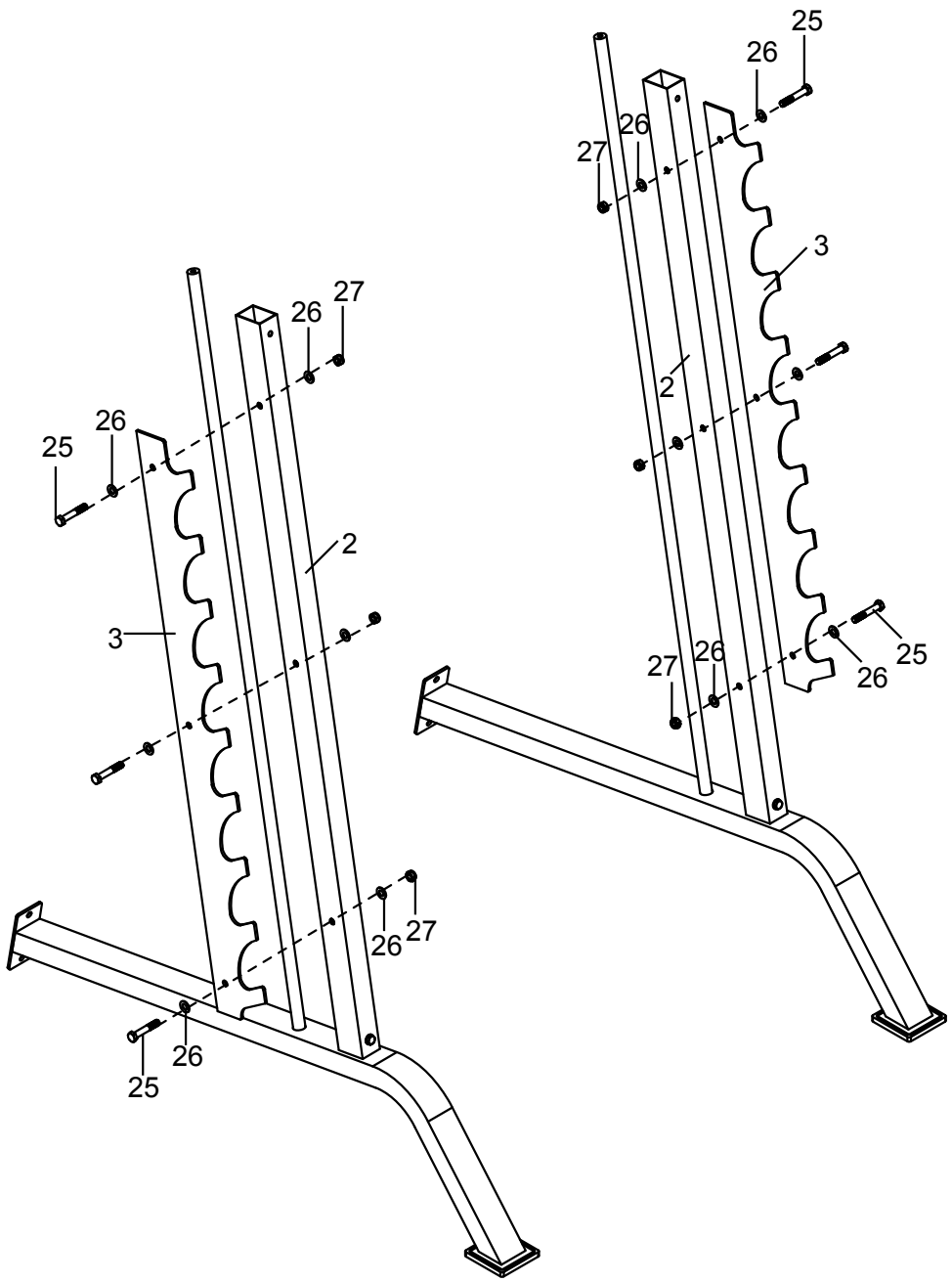

STEP 3

Fissare il gancio (#16) al supporto di sicurezza (#17) ed assicurarlo all'interno con bullone M10x30 (#21), rondella Ø10 (#22-2pz) e dado M10 (#23). Inserire il supporto di sicurezza (#17), i due cuscinetti (#19), la molla (#20) e il gancio destro (#10b) nell'asta guida (#5).
Successivamente ripetere la stessa procedura per l'altro lato.

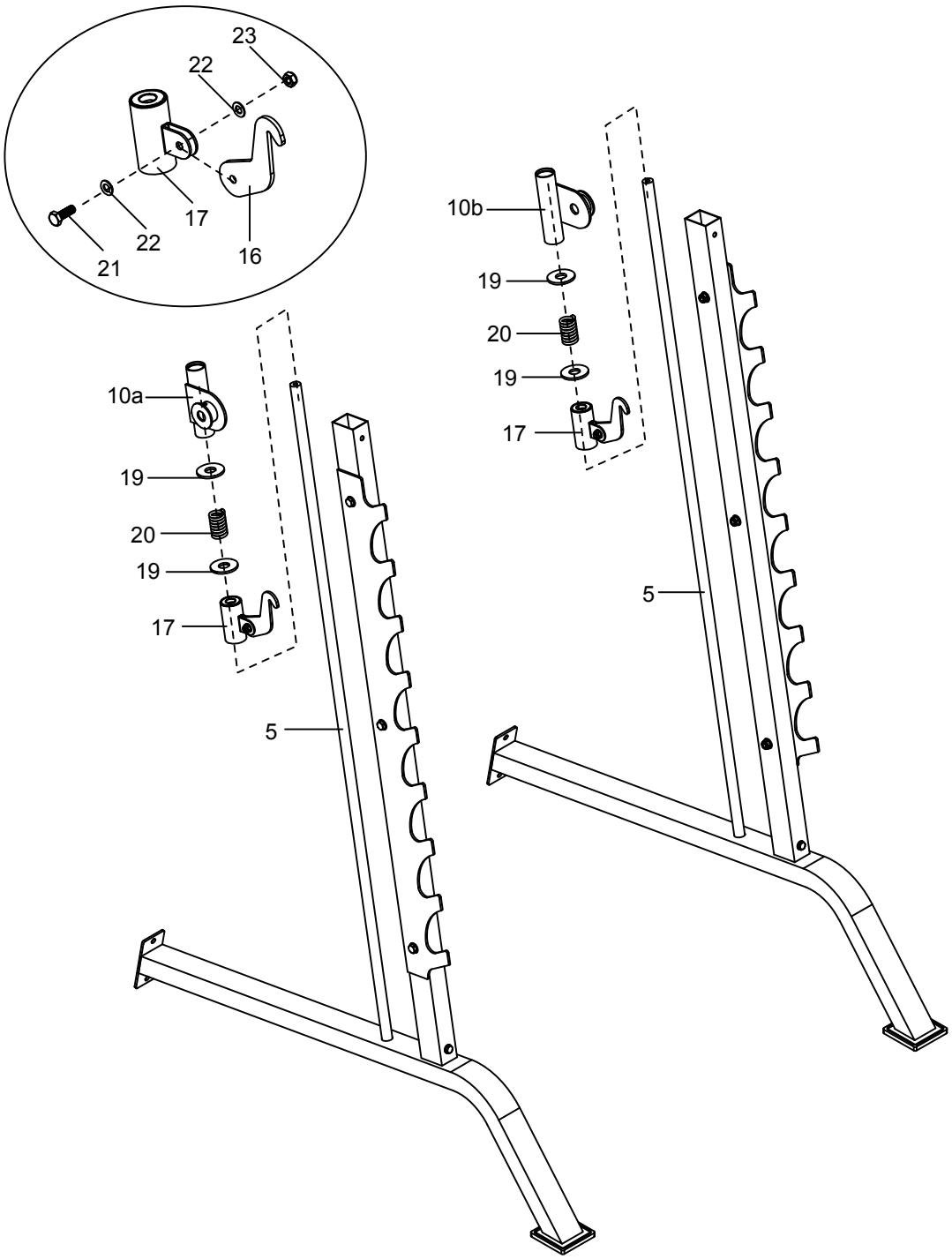

STEP 4

Inserire l'asta guida (# 5) nel foro del telaio posteriore (# 4) utilizzando il bullone esagonale M10x20 (# 24) e la rondella Ø10 (# 22). Collegare il telaio di supporto posteriore (# 4) al tubo di collegamento verticale (# 2) utilizzando il bullone esagonale M10x20 (# 24-2pz) e la rondella Ø10 (# 22-2pz). Collegare il telaio posteriore (# 4) alla base inferiore (# 1) utilizzando il bullone esagonale M12x70 (# 25-2pz), la rondella Ø12 (# 26-4pz) e i dadi M12 (# 27-2pz).
Ripetere lo stesso procedimento per l'altro lato.

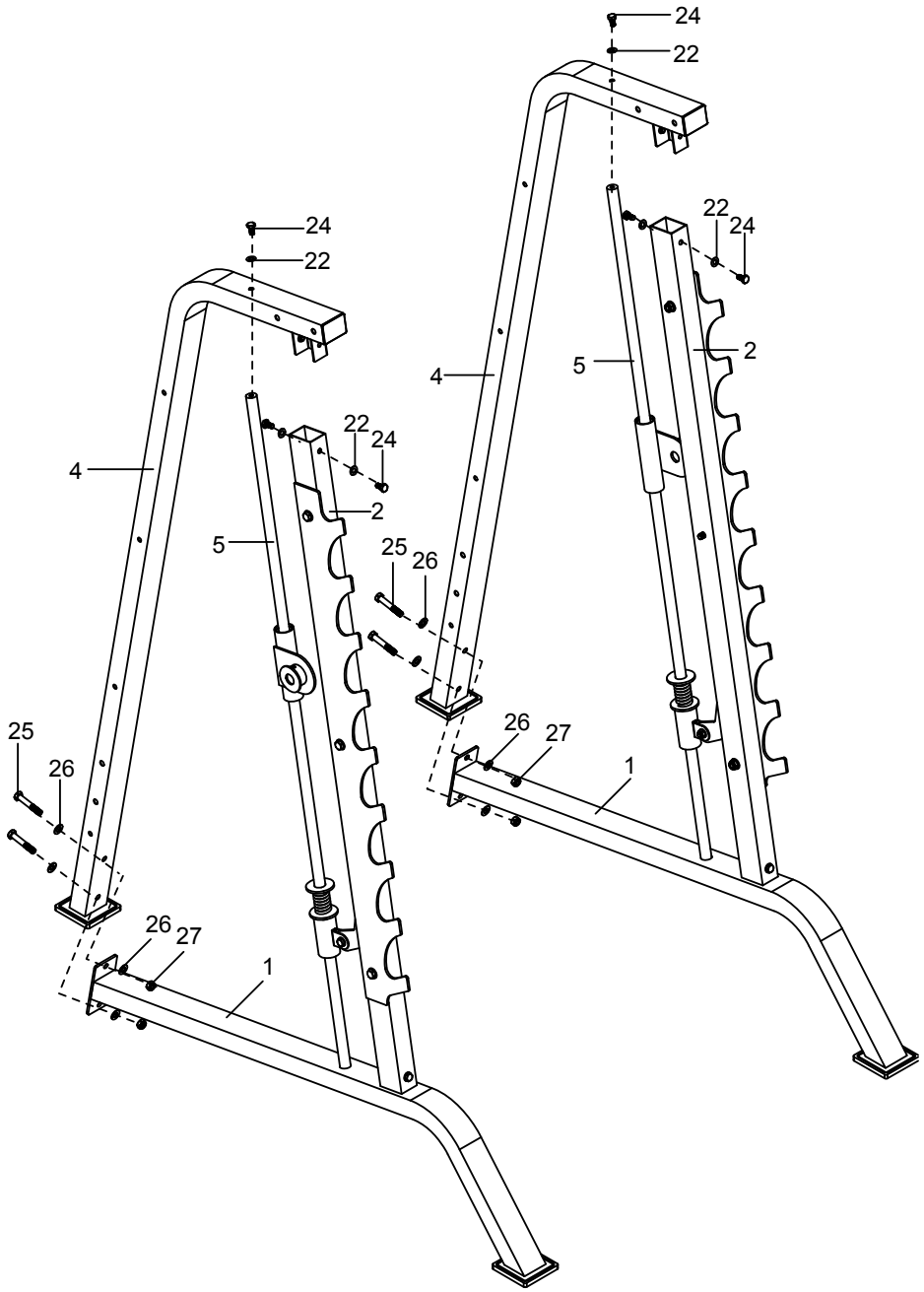

STEP 5

Collegare il montante di connessione mediano (# 6-2pz) al telaio di supporto posteriore destro e sinistro (# 4) con il bullone esagonale M12x90 (# 29-8pz), la rondella Ø12 (# 26-16pz) e il dado M12 (# 27-8pz).

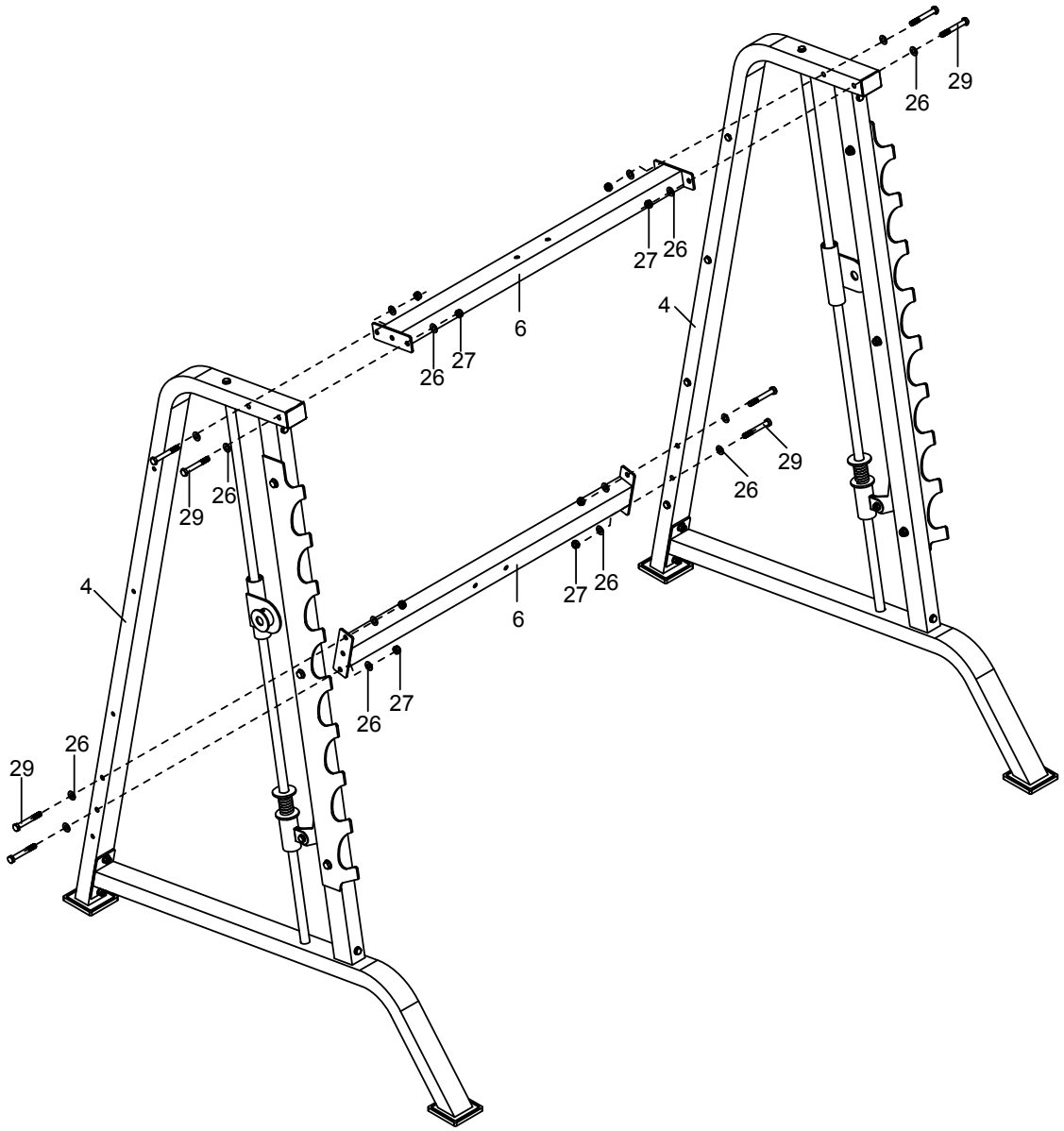

STEP 6

Inserire il cuscinetto in gomma (# 15-8pz) sui tubi portadischi (# 14-8pz). Collegare i tubi portadischi (# 14-8pz) al telaio di supporto posteriore destro e sinistro (# 4) e fissarli in posizione utilizzando il bullone esagonale M10x70 (# 28-8pz) e la rondella Ø10 (# 22-8pz).

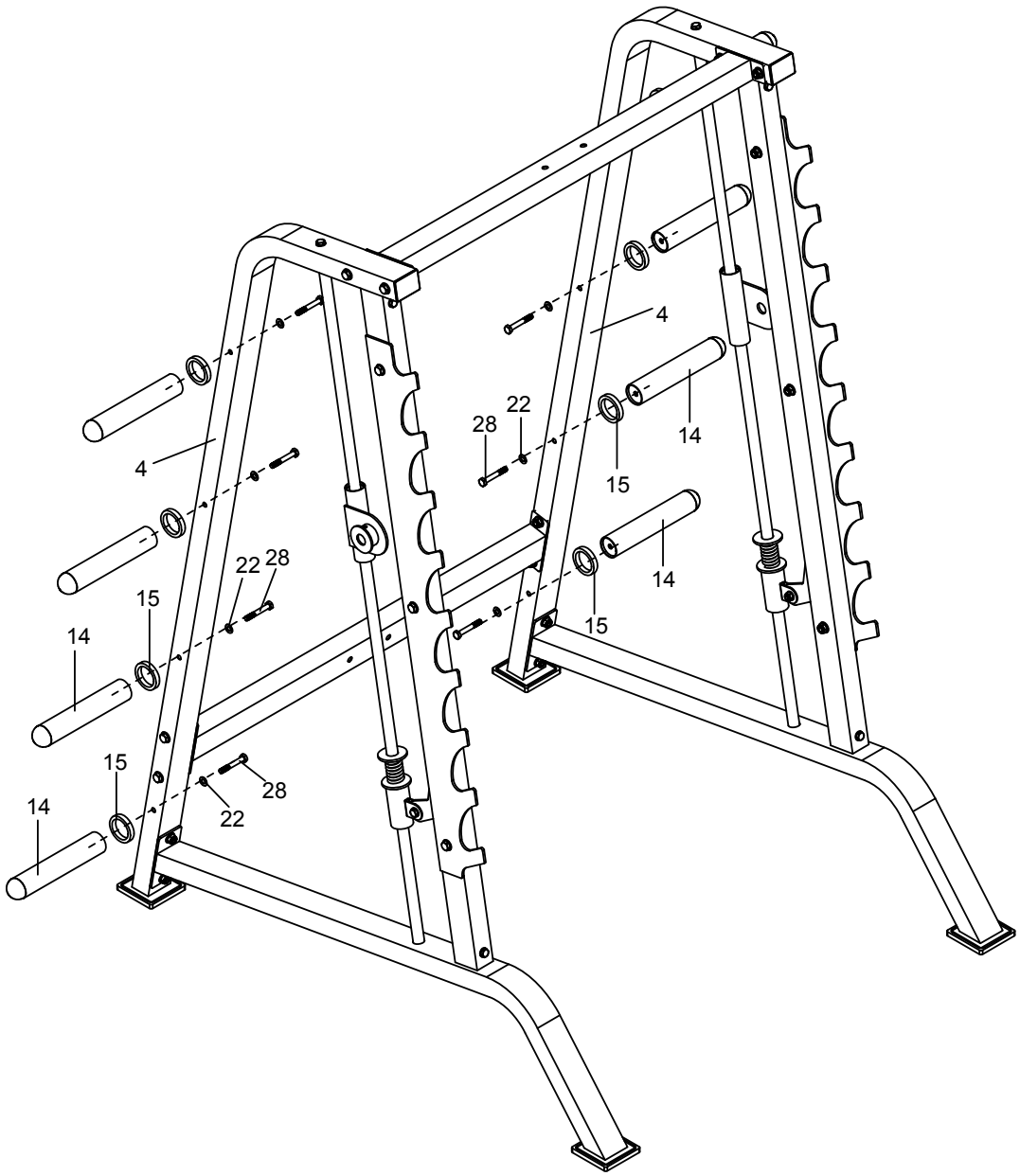

STEP 7

Inserire le braccia di sicurezza sinistra e destra (# 7a & 7b) nel foro del montante di connessione verticale (# 2).

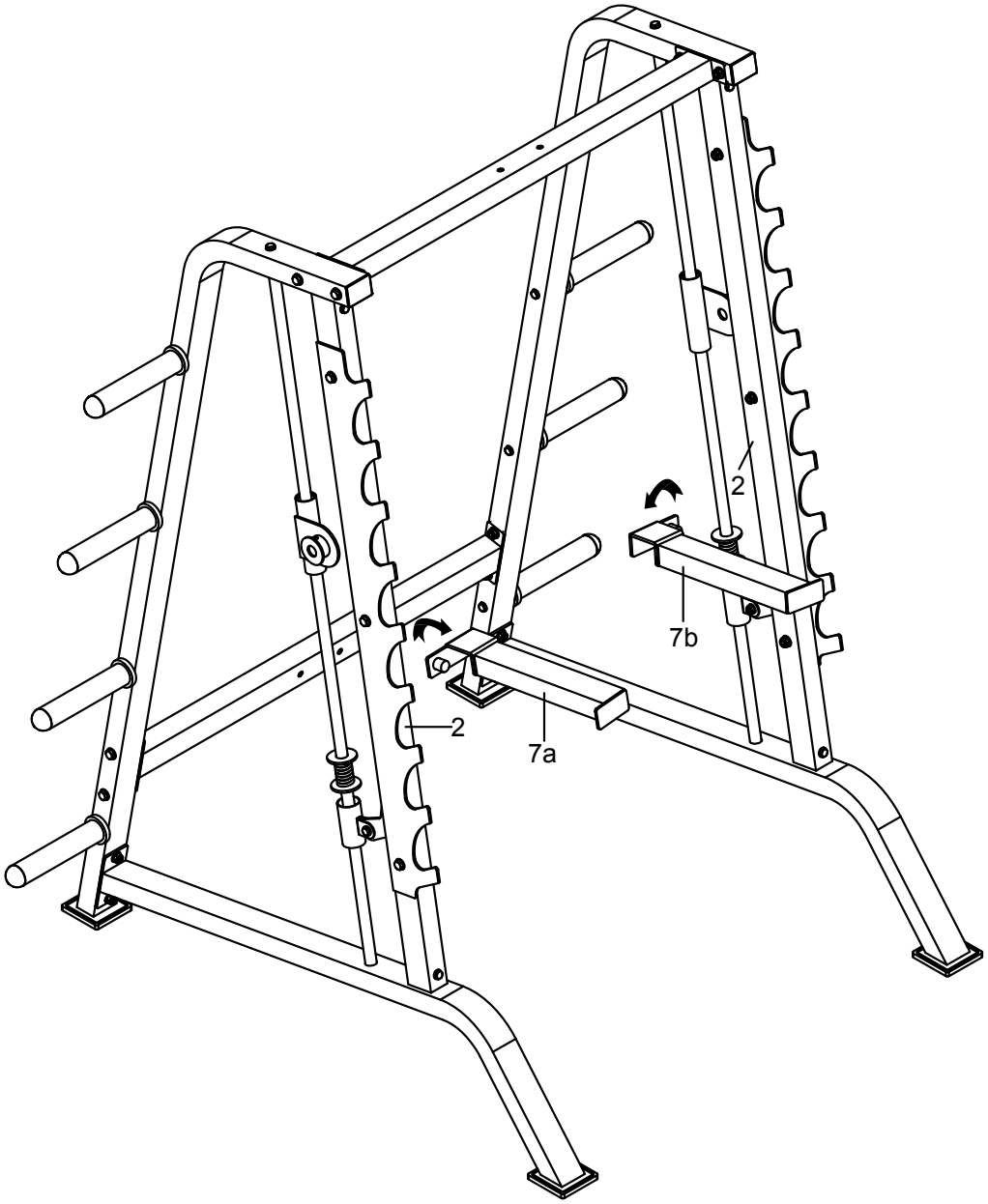

STEP 8

Inserire il gancio del manicotto del bilanciere (# 9) nel foro del montante di connessione (# 2). Inserire quindi il bilanciere (# 8) nel manicotto del bilanciere (# 9) utilizzando 2 viti di fissaggio (# 13-2pz). Inserire successivamente il manicotto (# 11-2pz) sul bilanciere (# 8) utilizzando la vite di fissaggio (# 13-2pz).

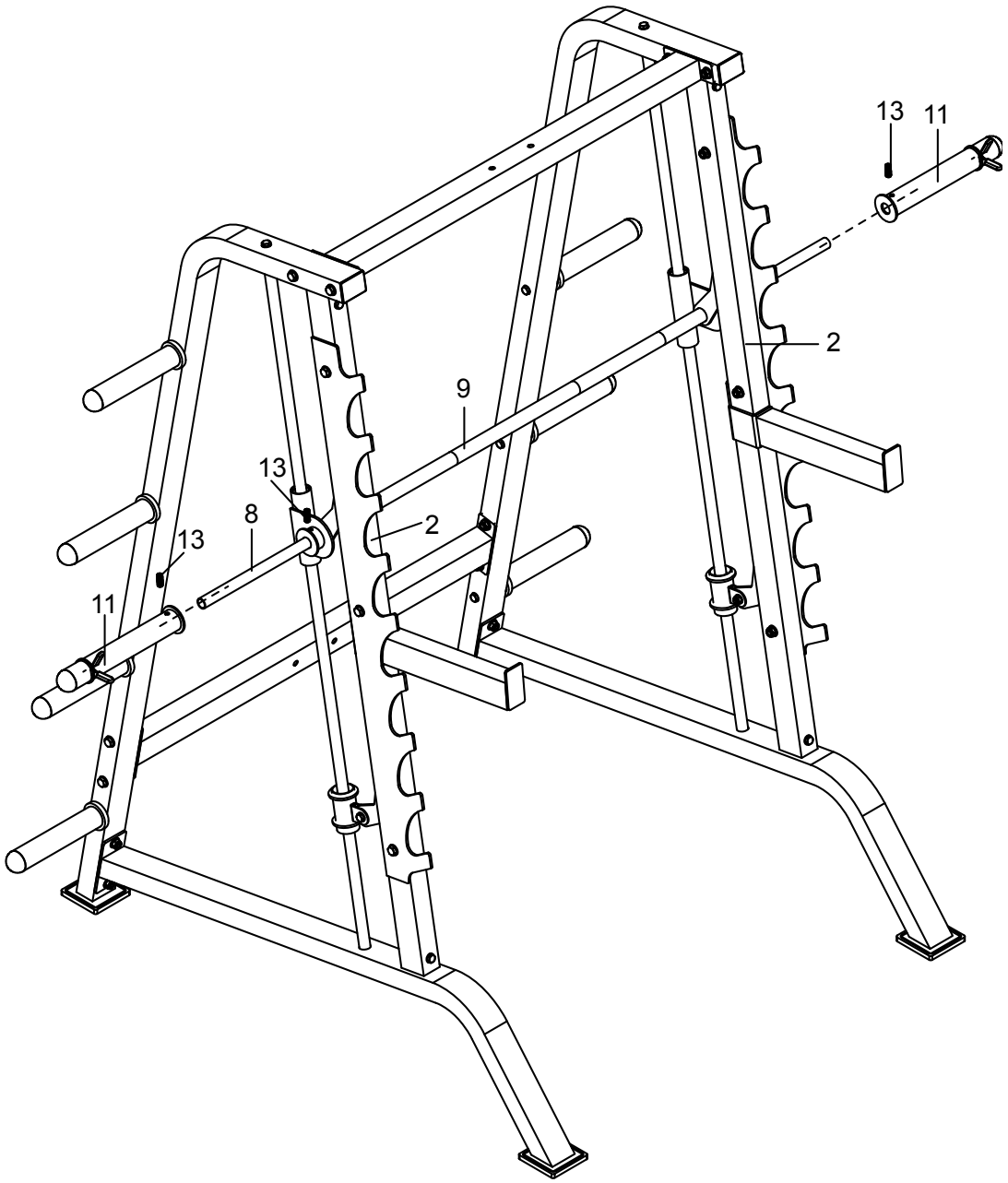

STEP 9

Inserire il supporto posteriore (# 32) nella base inferiore posteriore (# 31) utilizzando il bullone esagonale M10x65 (# 50), la rondella Ø10 (# 22-2pz) e il dado M10 (# 23).

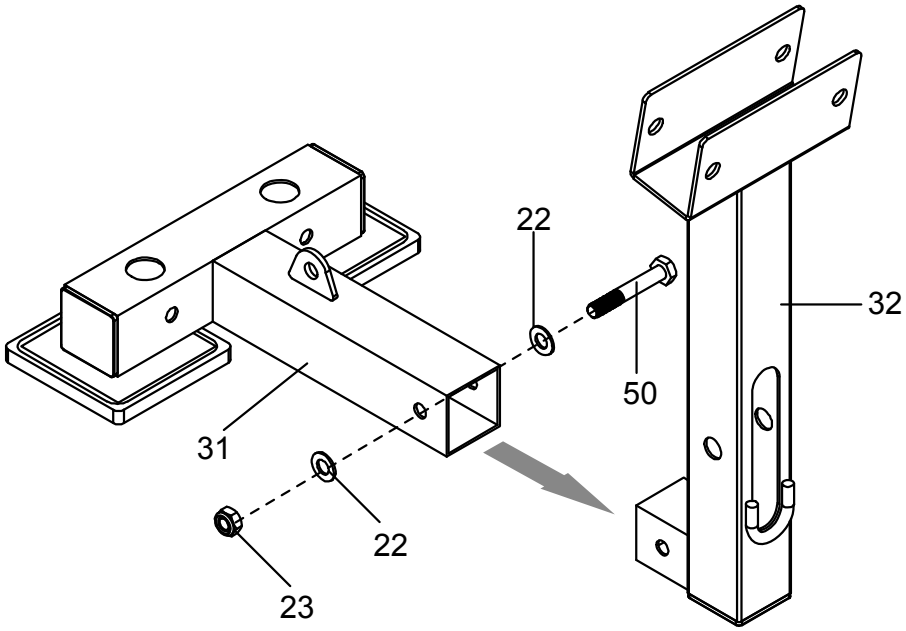

STEP 10

Collegare il supporto posteriore (# 32) al montante di connessione mediano (# 6) utilizzando il bullone esagonale M12x75 (# 49-2pz), la rondella Ø12 (# 26-4pz) e il dado M12 (# 27-2pz).

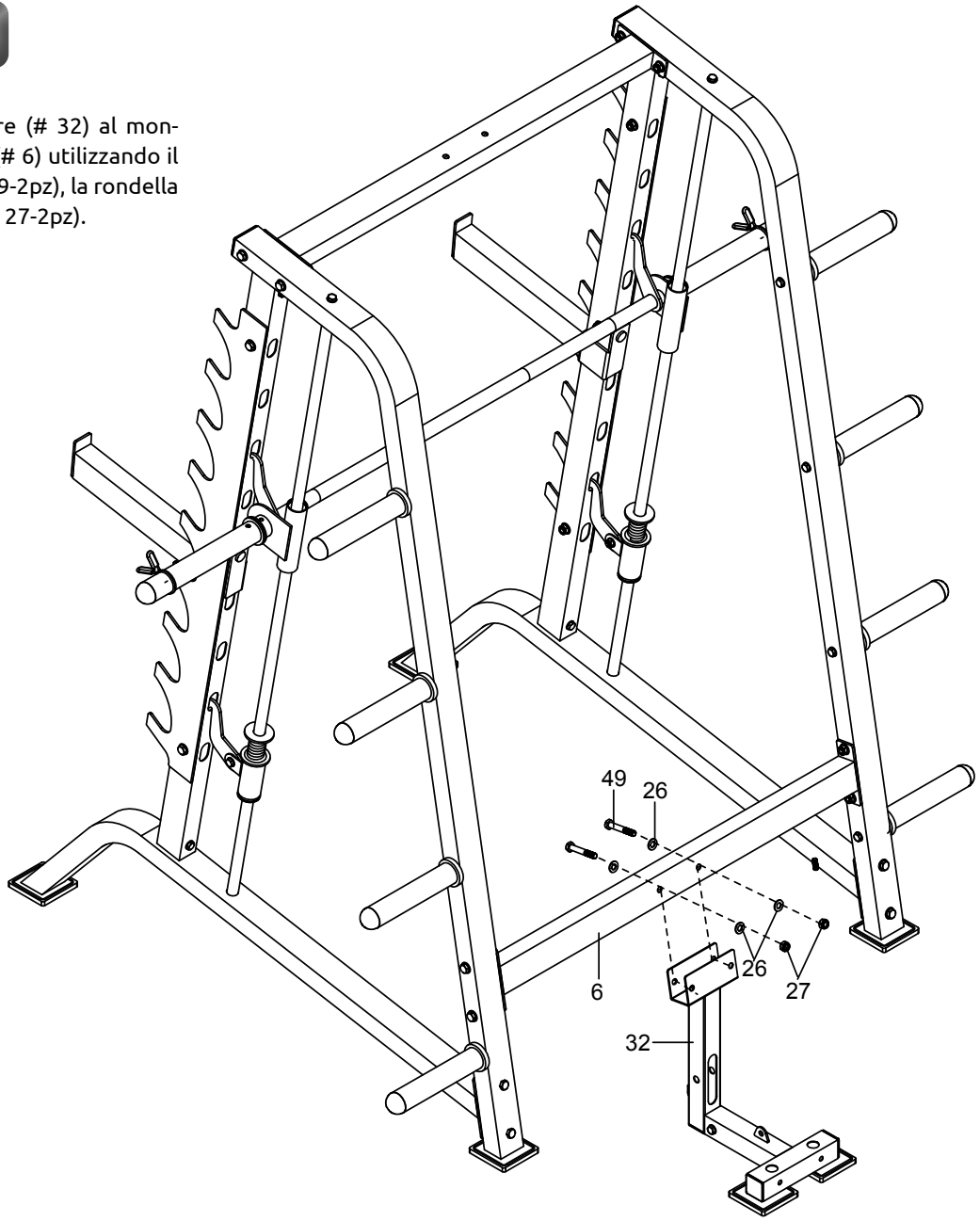

STEP 11

Inserire il tubo del blocco porta peso (# 37-2pz) sul blocco porta pesi (# 36) usando la vite di fissaggio (# 13-2pz).

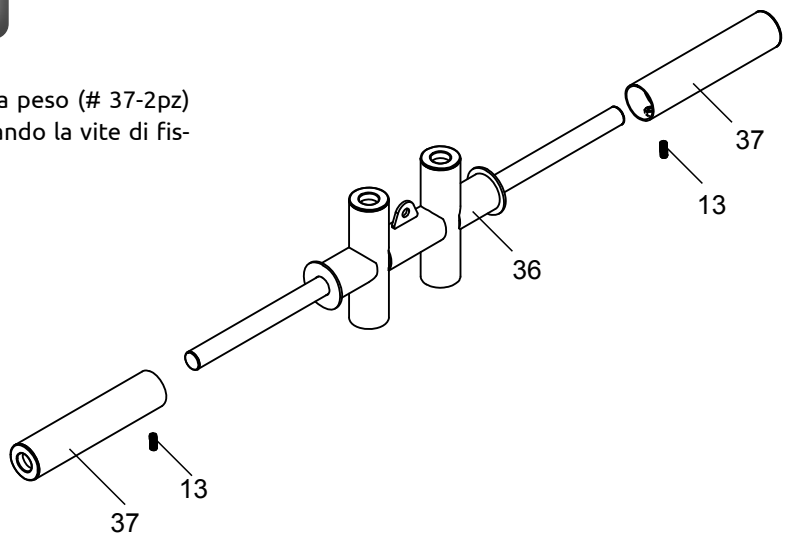

STEP 12

Inserire il blocco porta peso (# 36), il cuscinetto in gomma (# 19-2pz) e il manicotto delle aste (# 35-2pz) sul tubo guida posteriore (# 30-2pz). Inserire l'asta guida posteriore (# 30-2pz) nel foro della base inferiore posteriore (# 31) utilizzando il bullone esagonale M10x65 (# 50-2pz), la rondella Ø10 (# 22-4pz) e il dado M10 (# 23-2pz).

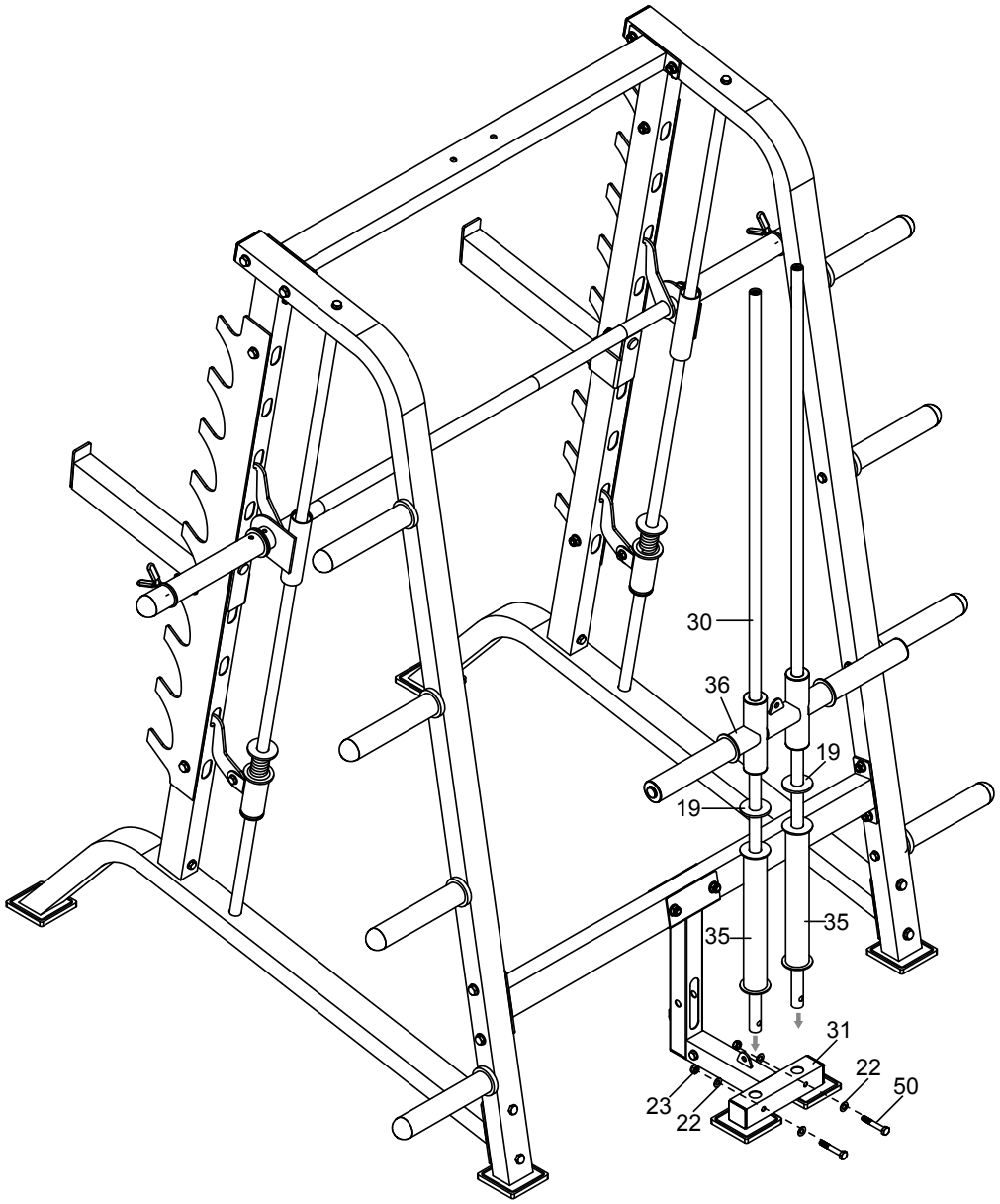

STEP 13

Inserire l'asta guida posteriore (# 30-2pz) nel foro del telaio superiore posteriore (# 33) usando il bullone esagonale M10x20 (# 24-2pz) e la rondella Ø10 (# 22-2pz). Collegare il telaio superiore posteriore (# 33) al montante di connessione mediano (# 6) utilizzando il bullone esagonale M12x70 (# 25-2pz), la rondella Ø12 (# 26-4pz) e il dado M12 (# 27-2pz).

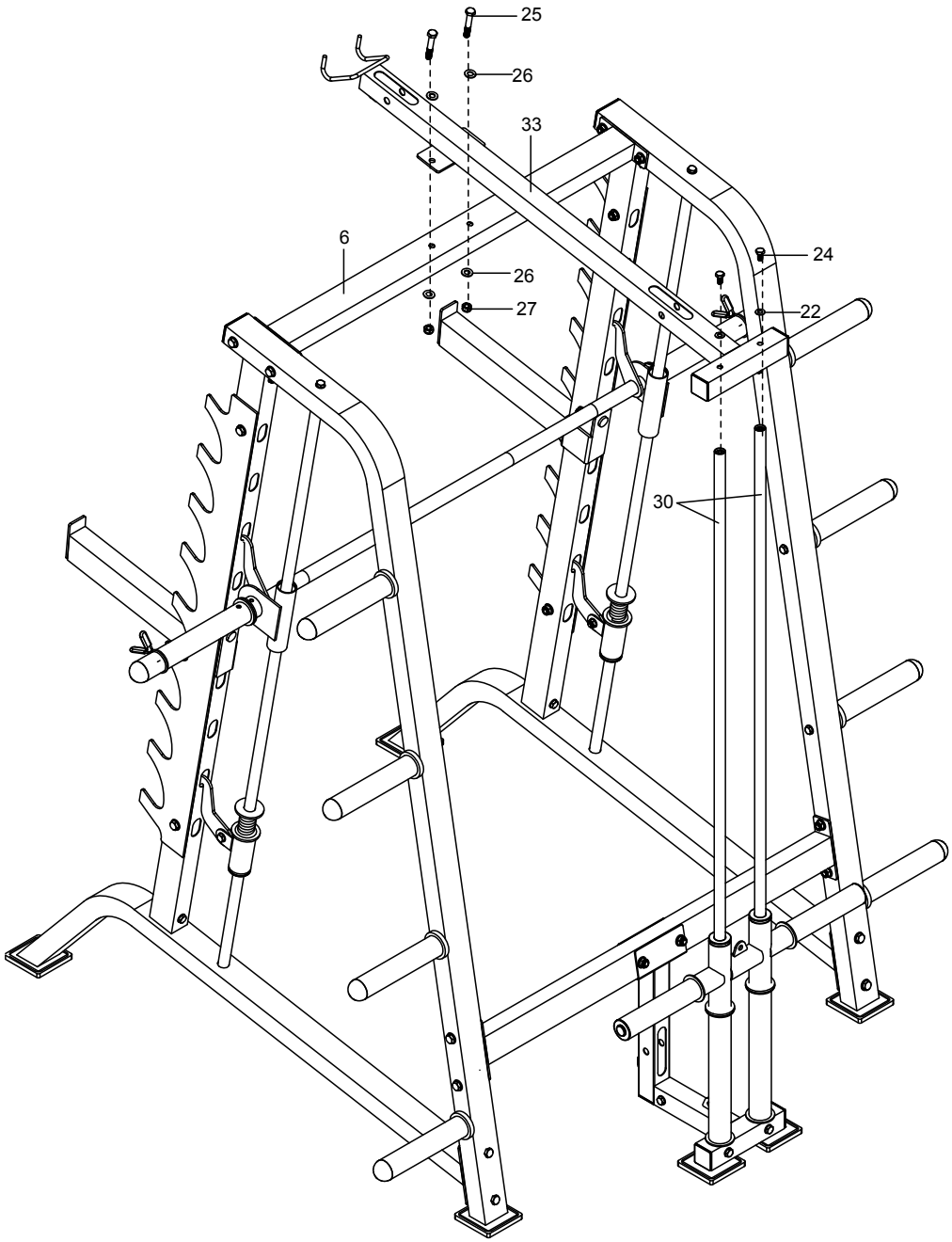

STEP 14

CAVO #1: A-B-C-D-E

CAVO #2: F-G-H

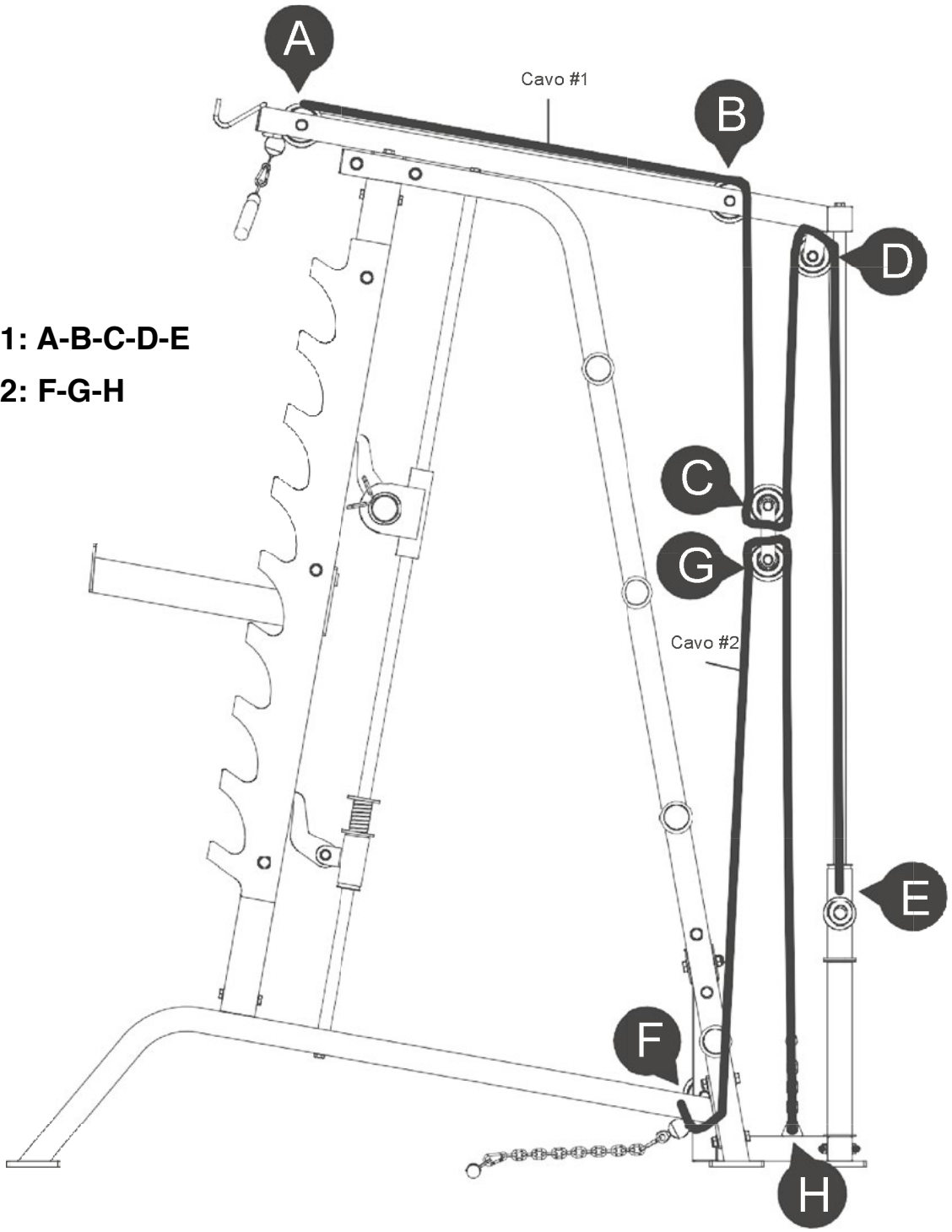

STEP 15

A

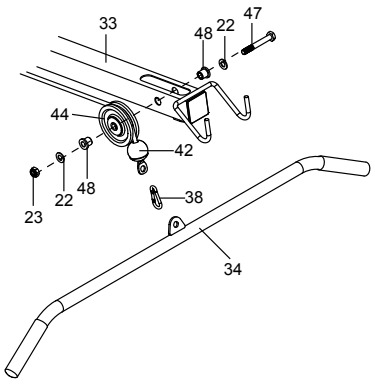

B

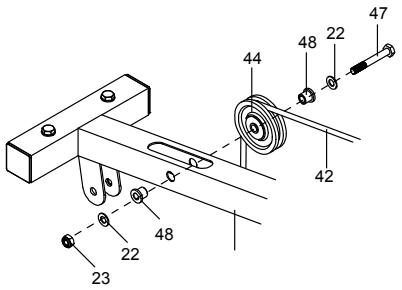

C G

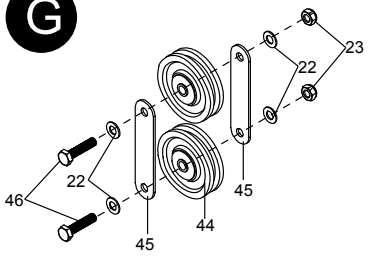

D

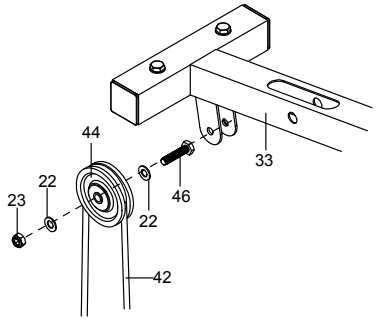

E

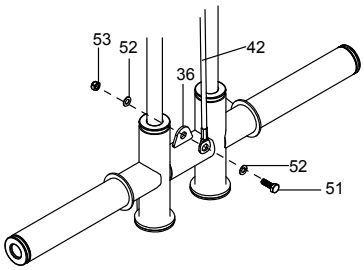

F

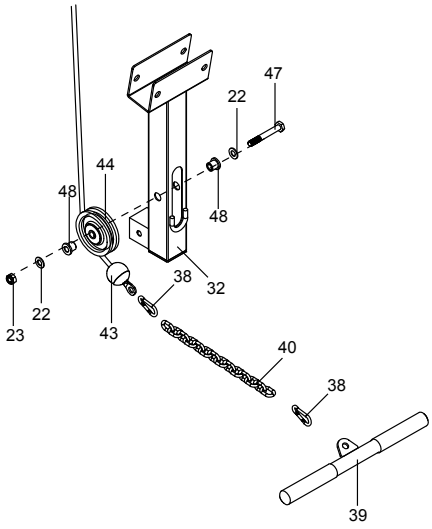

H

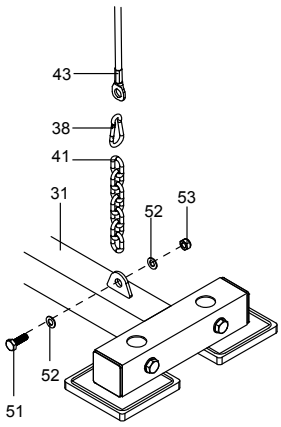

MANUTENZIONE

È CONSIGLIABILE MANTENERE SEMPRE L'ATTREZZO PULITO E PRIVO DI POLVERE. NON UTILIZZARE SOSTANZE INFIAMMABILI O SOLVENTI PER LA PULIZIA.

PULIZIA

- Dopo ogni sessione di allenamento è necessario rimuovere i residui di sudore in quanto estremamente corrosivi. Utilizzare un panno in microfibra umido.

- NON utilizzare sostanze infiammabili o nocive per la fase di pulizia, preferire prodotti a base d'acqua e panni morbidi.

- NON utilizzare solventi contenenti derivati del petrolio come acetone, benzene oppure oli contenenti sostanze a base di cloro e I 'ammoniaca perché potrebbero danneggiare le parti di plastica

MANUTENZIONE

- Controllare periodicamente il corretto serraggio di dadi e viti.

- Nel caso l'attrezzo o una sua parte siano danneggiati o logorati, non utilizzare l'attrezzo e procedere immediatamente alla sostituzione della parte.

OPERAZIONI PER UN UTILIZZO CORRETTO DELL'ATTREZZO

• Per l'utilizzo di panche, stazioni o rastrelliere che prevedono l'utilizzo di bilancieri, manubri e altri accessori occorre rivolgersi al proprio istruttore o personal trainer che alla luce del proprio stato fisico saprà istruire l'utilizzatore sulla corretta postura da mantenere durante l'esercizio e sul posizionamento degli attrezzi.

• Prima di cominciare ad utilizzare il prodotto è consigliato consultare un medico che certifichi l'idoneità all'utilizzo dell'attrezzo e fornisca indicazioni circa le precauzioni per lo svolgimento di determinati esercizi.

• Non utilizzare l'attrezzo quando non si è perfetta forma fisica o si avvertono dolori muscolari.

• Riscaldare i muscoli prima dell'allenamento vero e proprio.

• Cominciare con sessioni di allenamento brevi e quindi aumentare gradualmente di giorno in giorno evitando così traumi muscolari, infortuni o dolori i giorni seguenti l'esercizio.

• Dopo la conclusione della sessione di allenamento praticare esercizi di defaticamento e stretching per il rilassamento muscolare.

STRETCHING PRE E POST ALLENAMENTO

Prima di ogni allenamento è consigliato fare 5-10 minuti di stretching per riscaldare la muscolatura. Ripeterlo anche al termine della sessione di allenamento.

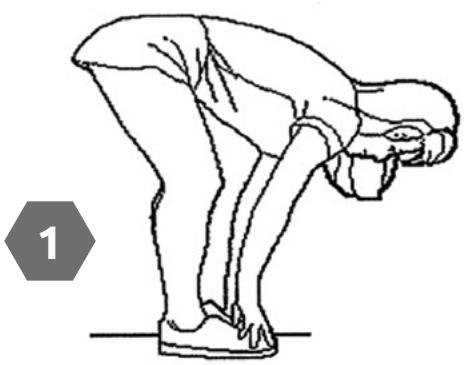

1. T**OCCARE LA PUNTA DEI PIEDI**
Piegati lentamente in avanti, lasciando rilassare la schiena e le spalle mentre allunghi le mani verso i piedi, allungati il più possibile e trattieni per 15 secondi. Ritorna alla posizione di partenza e ripeti 3 volte. (Immagine 1)

2. A**LLUNGAMENTO ARTI INFERIORI**
Siediti con la gamba destra estesa. Appoggia la pianta del piede sinistro contro la coscia interna destra. Allunga la punta del piede il più lontano possibile. Trattieni per 15 secondi. Rilascia e poi ripeti con la gamba sinistra. Ripeti per 3 volte per ogni gamba. (Immagine 2)

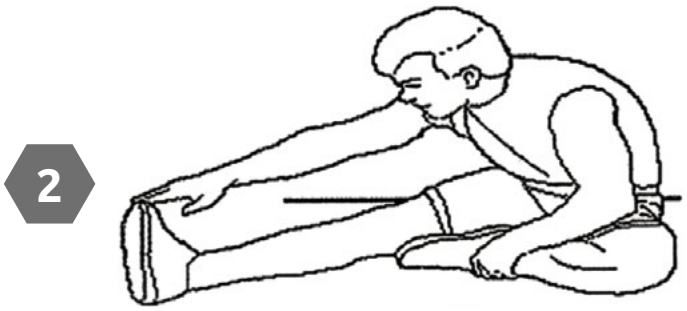

3. STRETCHING POLPACCIO
Appoggiati con le mani ad un muro con la gamba sinistra davanti alla destra.
Tieni la gamba destra dritta e il piede sinistro sul pavimento, quindi piega la gamba sinistra e piegati in avanti spostando i fianchi verso il muro, trattieni per 15 secondi. Quindi rilassati e ripeti 3 volte per ogni gamba (Immagine 3)

4. STRETCHING DEI QUADRICIPITI
Con una mano contro al muro per tenere l'equilibrio, fletti il ginocchio destro all'indietro avvicinando il tallone al gluteo mantenendo tesa la gamba sinistra. Trattieni per 15 secondi. Rilascia e quinid ripeti 3 volte per ciascun lato (Figura 4).

5. ALLUNGAMENTO INTERNO COSCIA
Siediti a terra a gambe incrociate unendo le piante dei piedi e tirandoli più vicino possibile all'inguine. Spingi delicatamente le ginocchia verso il pavimento aiutandoti con i gomiti. Trattieni per 15 secondi, rilassa e poi ripeti per 3 volte.

GARANZIA

ATTREZZI JK FITNESS

VALIDITÀ 24 MESI per uso domestico - 12 MESI per uso collettivo

DICHIARAZIONE DI GARANZIA DEGLI ATTREZZI
JK Fitness Vertical Line

La presente Garanzia si intende aggiuntiva e non sostitutiva di ogni altro diritto di cui gode l'acquirente (cliente) del prodotto ed in particolare, non pregiudica in alcun modo i diritti del cliente stabiliti dalla normativa Italiana di attuazione della Direttiva 1999/44/CE.

NORME GENERALI

Durata: JK FITNESS S.r.l., a norma di quanto stabilito qui di seguito, offre ai propri clienti una Garanzia degli attrezzi per un periodo di 24 mesi a partire dalla data di acquisto e/o di consegna del prodotto nel caso di uso domestico, di 12 mesi nel caso di uso collettivo (all'interno di palestre, clubs, A.S.D., centri benessere, hotels, condomini, aziende, ecc.).

Territorialità: La presente Garanzia è efficace soltanto per prestazioni in Garanzia da rendersi sul territorio Italiano e riguarda solamente prodotti con il marchio "JK Fitness Vertical Line" commercializzati dalla JK FITNESS S.r.l., sul territorio italiano.

Validità: Lo scontrino fiscale e/o la fattura di acquisto e/o il DDT di consegna del prodotto al cliente, sono gli unici documenti che danno diritto alle prestazioni oggetto della presente Garanzia e dovranno essere esibiti all'atto della richiesta di intervento, insieme al certificato di Garanzia originale JK FITNESS, debitamente compilato. JK FITNESS S.r.l. si riserva il diritto di rifiutarsi di adempiere alle obbligazioni oggetto della presente garanzia se le informazioni o i dati presenti sui documenti di acquisto e/o consegna del prodotto, sono stati alterati o cancellati dopo l'acquisto da parte del cliente o mancano nel momento di richiesta di intervento. Per eventuali sostituzioni di alcune parti dei componenti dell'attrezzo la Garanzia avrà una validità complessiva di 6 mesi sul pezzo sostituito.

LIMITAZIONI

JK FITNESS S.r.l. declina ogni responsabilità per eventuali danni che possano, direttamente o indirettamente, derivare a persone, animali domestici e cose in conseguenza della mancata osservanza delle istruzioni, indicazioni ed avvertenze contenute nel manuale d'uso e finalizzate a consentire il corretto montaggio ed il regolare funzionamento del prodotto.

La presente Garanzia non comprende:

• Controlli periodici o di manutenzione gratuiti oppure il risarcimento dei costi sostenuti per effettuarli.

• Riparazioni o sostituzioni gratuite o rimborso del prezzo di acquisto, relativi a prodotti che presentano malfunzionamenti causati da incuria e/o uso improprio non conforme a quanto dichiarato nel libretto d'uso che accompagna il prodotto all'atto di vendita, o a causa di fulmini, fenomeni atmosferici, sovratensioni e sovracorrenti, insufficiente od irregolare alimentazione elettrica, o uso scorretto o in contraddizione con le misure tecniche e/o di sicurezza richieste nel paese in cui viene utilizzato l'attrezzo ed il risarcimento di eventuali danni generati da tali prodotti.

• Risarcimento di danni dovuti all'insorgenza di infortuni o patologie correlate ad un uso improprio dei prodotti JK FITNESS, o comunque dipendenti da un uso diverso da quello specificato nel manuale d'uso che accompagna il prodotto all'atto dell'acquisto.

• Riparazioni o sostituzioni gratuite o rimborso del prezzo di acquisto per rimediare a malfunzionamenti derivanti da installazione del prodotto non conforme rispetto a quanto dichiarato dal manuale d'uso e installazione che accompagna il prodotto, e/o causati da interventi o modifiche al prodotto effettuate da centri di assistenza non autorizzati, effettuati senza autorizzazione da parte di JK FITNESS ed il risarcimento di eventuali danni generati da tali prodotti.

• Costi di smontaggio, disinstallazione di prodotti nuovi, trovati danneggiati all'apertura dell'imballo.

• Risarcimento di danni accidentali o danni susseguenti a smarrimenti, mancato utilizzo del prodotto, danni causati da perdita di informazioni memorizzate dal cliente in qualsiasi forma.

• Sostituzioni, riparazioni o manutenzione del prodotto e dei suoi componenti e/o accessori usurati in conseguenza al normale utilizzo dell'attrezzo.

• Risarcimento di danni causati da un uso non domestico del prodotto, o comunque da un uso per finalità diverse da quelle per le quali il prodotto è stato specificamente concepito/progettato, con particolare riferimento all'ipotesi di uso collettivo.

CONDIZIONI OFFERTE DAL SERVIZIO DI ASSISTENZA

Il cliente in possesso di un attrezzo per home fitness che manifesta un problema tecnico o un guasto (esclusi i prodotti nuovi trovati danneggiati all'apertura dell'imballo, per i quali si prega di consultare il punto successivo), attraverso una chiamata al Customer Service allo 049/9705312 potrà conoscere le modalità di intervento più appropriate, a seconda del problema riscontrato.

Per gli interventi tecnici in Garanzia, JK FITNESS valuterà la soluzione da adottare, a seconda dell'entità del difetto presentato dal prodotto. Se l'attrezzo presenta un difetto di semplice soluzione, JK FITNESS procederà con l'invio del pezzo di ricambio da sostituire, direttamente presso il domicilio del cliente. I nostri tecnici daranno tutte le indicazioni necessarie ad effettuare la riparazione. Se l'entità del difetto è considerata più rilevante, JK FITNESS procederà con il ritiro dell'attrezzo a mezzo corriere/vettore, presso il domicilio del cliente per la riparazione dell'attrezzo presso il ns. Customer Service; in alcuni casi, sarà possibile l'intervento di un tecnico autorizzato dal ns. Customer Service, direttamente presso il domicilio del cliente. Talvolta, qualora l'entità del difetto sia tale che il costo della riparazione che JK FITNESS dovrebbe sostenere, si avvicini al valore del prodotto nuovo, gli operatori di JK FITNESS valuteranno se procedere con la sostituzione del prodotto con uno identico o, nell'ipotesi che questo non fosse più in produzione, con uno di identiche caratteristiche. Decorsi 2 anni dalla data dell'acquisto, per gli interventi tecnici che richiedano il trasporto dell'attrezzo presso il nostro Customer Service le spese di trasporto saranno a totale carico del cliente. Nei casi di intervento presso il domicilio del cliente, da parte di un nostro tecnico autorizzato, il diritto di chiamata sarà a carico del cliente (€ 25,00 + IVA). JK FITNESS opera nel minor tempo possibile, compatibilmente con la disponibilità del prodotto sul mercato (nel caso di sostituzioni) o, nel caso di ricambi, con i tempi di risposta dei centri di Assistenza dei Costruttori situati fuori dal territorio nazionale.

Tutti i rischi correlati al trasporto del prodotto saranno posti a carico del cliente ed in ogni caso JK FITNESS S.r.l. non risponderà di eventuali danni arrecati al prodotto o ai suoi componenti dal trasporto effettuato dal corriere/vettore. Il prodotto dovrà essere accuratamente imballato utilizzando un imballo idoneo in grado di garantire un trasporto senza danni e portato al piano terra in luogo raggiungibile dal mezzo di trasporto. Se nella restituzione dei prodotti riparati in Garanzia, al momento della consegna, l'imballo presenta alterazioni visibili che possono far sospettare danni al materiale contenuto, il cliente deve accettare il collo, firmando il documento di trasporto apponendo la dicitura "accettato con riserva".

Nell'ipotesi in cui un componente/prodotto risulti fuori Garanzia, verrà comunicato al cliente un preventivo di spesa per la riparazione. Nel caso di mancata accettazione del preventivo, se il prodotto si trova già presso il nostro Centro di Assistenza, saranno addebitate al cliente le spese di spedizione per il ritorno del prodotto presso il suo domicilio.

PRODOTTI TROVATI DIFETTOSI ALL'APERTURA DELL'IMBALLO

I prodotti nuovi che alla prima apertura dell'imballo originale JK FITNESS, risultino al cliente essere stati danneggiati durante il trasporto, non devono essere montati o utilizzati.

Per la gestione di questi casi i clienti devono rivolgersi direttamente al Centro di Assistenza, al numero 049/9705312. A seconda del caso, i nostri operatori provvederanno a fornire la soluzione più idonea.

RICHIESTA PARTI DI RICAMBIO E ASSISTENZA

ATTENZIONE: LA GARANZIA NON DEVE ESSERE SPEDITA

Conservare la prova d'acquisto

RICHIESTA ASSISTENZA
Grazie per aver scelto uno dei nostri prodotti!

Prima di contattare il servizio assistenza è necessario essere in possesso delle seguenti informazioni:
- i vostri dati anagrafici
- il vostro indirizzo e numero telefonico
- modello dell'attrezzo
- numero seriale (per i tapis roulant)
- scontrino fiscale o fattura d'acquisto (nel caso l'attrezzo sia ancora in garanzia)
- informazioni sul problema riscontrato o sul ricambio richiesto

Alcuni problemi presentati dall'attrezzo possono essere risolti telefonicamente dal Customer Service, si prega di non tentare alcuna riparazione prima di aver ricevuto il contatto dal Customer Service.

PER RICHIEDERE ASSISTENZA o RICAMBI compila il form on line su
portaleclienti.jkfitness.com

1 - Digitare nella barra del browser "**portaleclienti.jkfitness.com**". Cliccare su "**Accedi**", per avere istruzioni sulla procedura visionare i video dedicati, altrimenti copilare i campi richiesti.

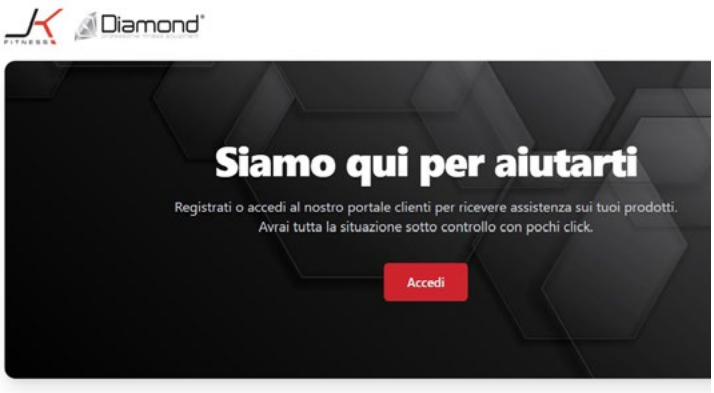

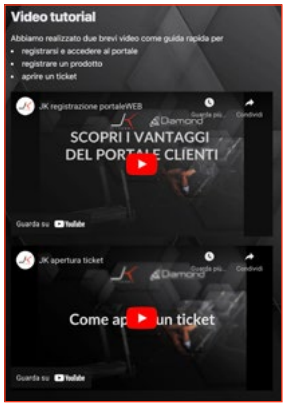

REGISTRAZIONE AL PORTALE

2 - Al primo accesso sarà necessario registrare il proprio account cliccando su "**Registrati come Privato**"

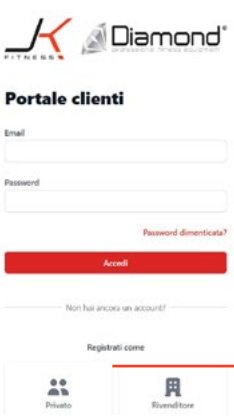

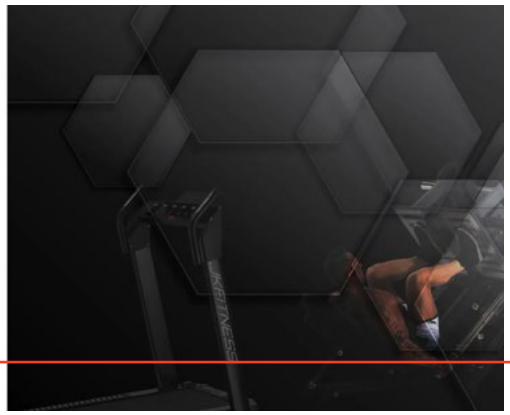

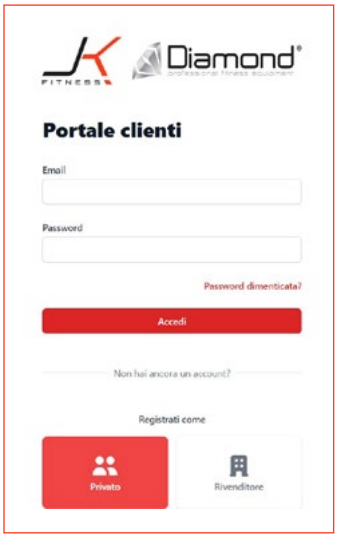

3 - Compilare i campi richiesti con i propri dati.

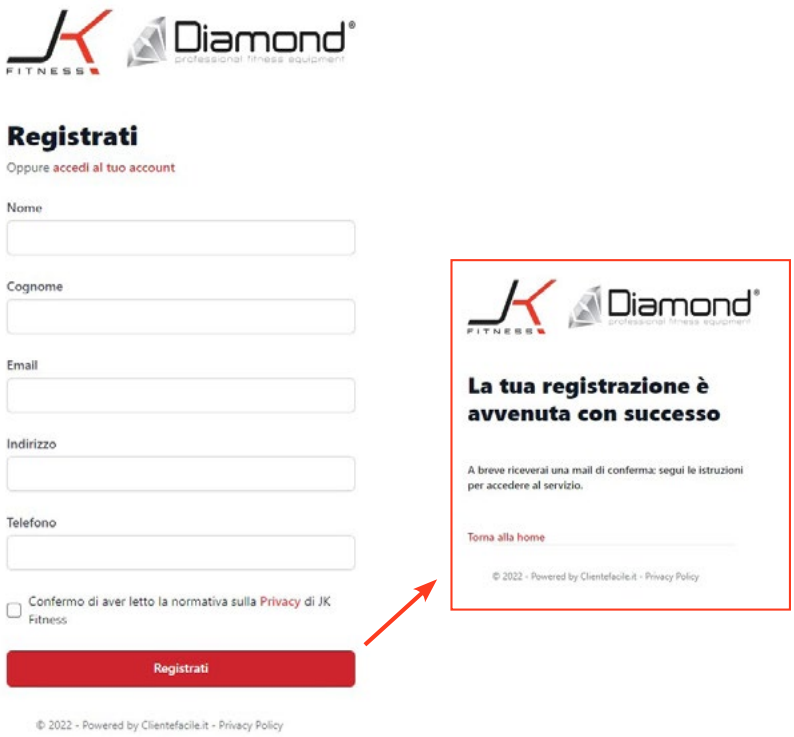

4 - Verificare la propria casella e-mail e cliccare sul link ricevuto per impostare la propria password da utilizzare per l'accesso alla propria area personale del portale:

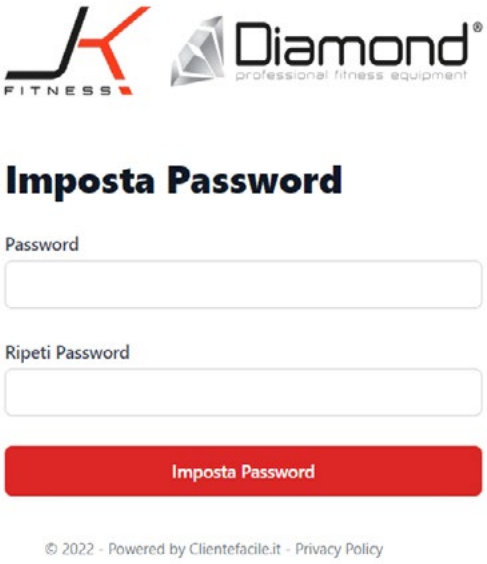

ACCESSO E RICHIESTA DI ASSISTENZA

5 - Inserire le proprie credenziali create durante la registrazione per accedere al portale.

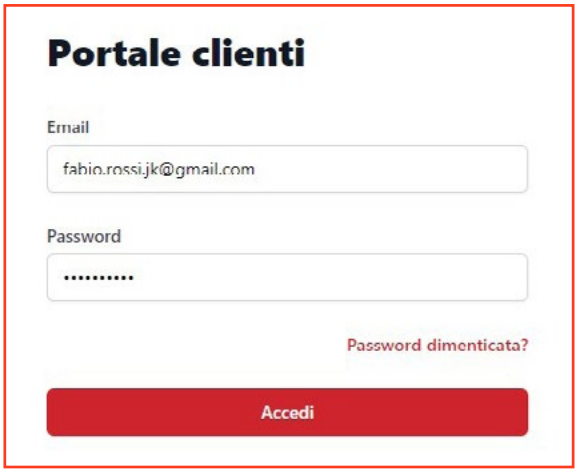

6 - Cliccare su "**I Miei Prodotti**" per registrare il proprio prodotto, e nella schermata successiva cliccare quindi sul tasto "**Aggiungi prodotto**".

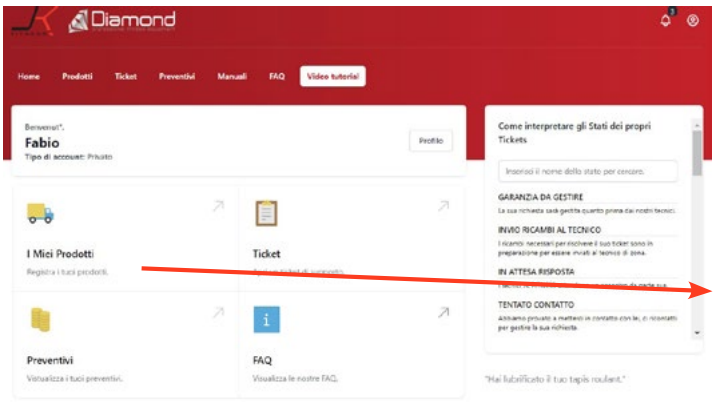

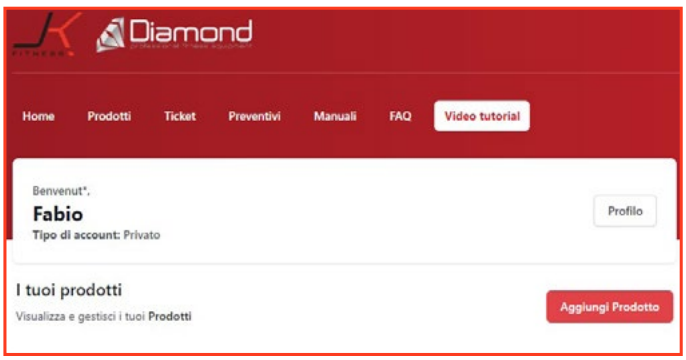

7 - I prodotti inseriti compariranno nella lista. Per aprire una richiesta di assistenza si potrà quindi cliccare sul tasto “**Nuovo ticket**” di fianco al prodotto.

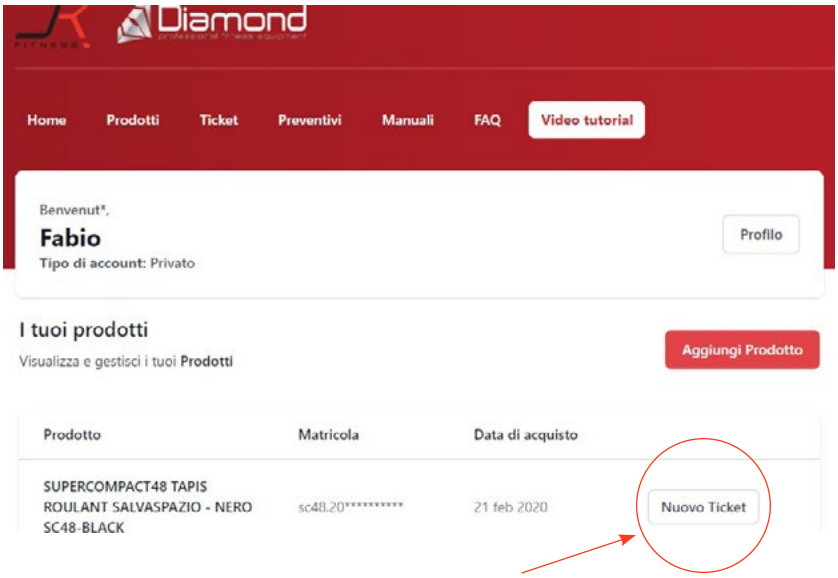

8 - Compilare i dettagli della richiesta di assistenza e cliccare su “Invia”

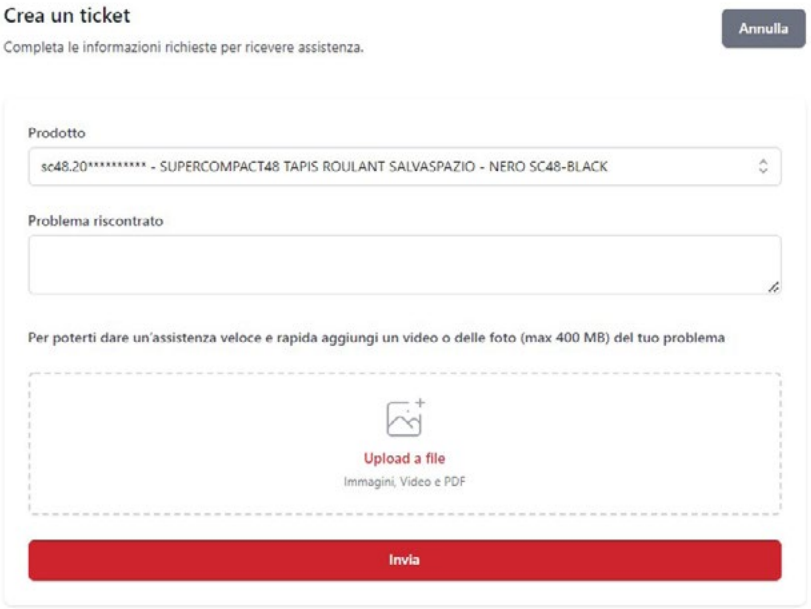

9 - Sarà possibile rimanere aggiornati sullo stato di avanzamento del ticket sia attraverso le comunicazioni ricevute via mail che dalla sezione “**Ticket**” nel portale.
Ad ogni nuovo aggiornamento nel portale comparirà una notifica in alto a destra.

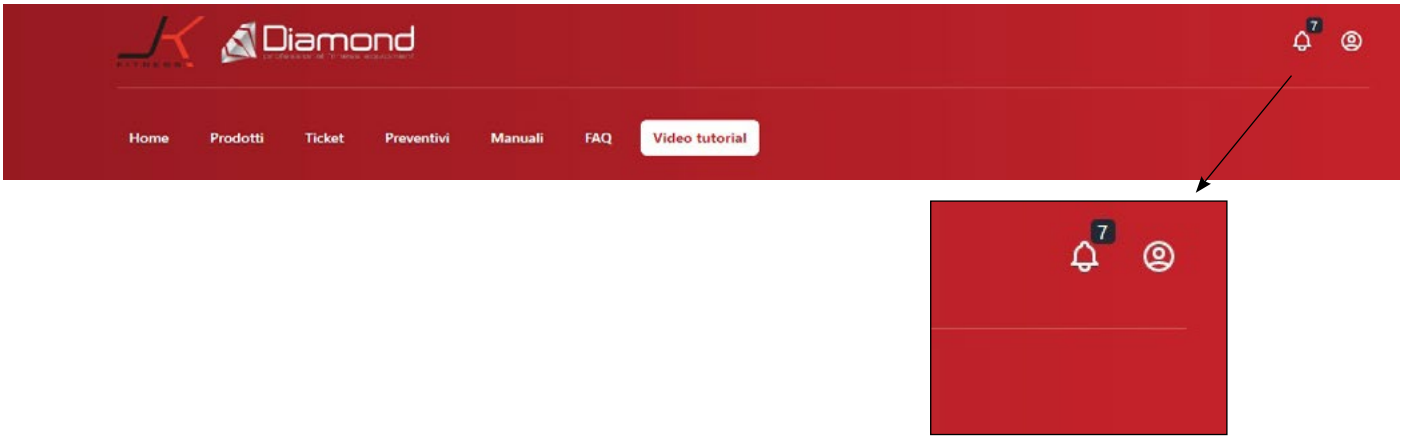

INFORMAZIONI AGLI UTILIZZATORI - SMALTIMENTO

Ai sensi dell'art. 26 del Decreto Legislativo 14 marzo 2014, n. 49 "Attuazione della Direttiva 2012/19/UE sui rifiuti di apparecchiature elettriche ed elettroniche (RAEE)"

Il simbolo del cassonetto barrato, riportato sull'apparecchiatura o sulla sua confezione, indica che il prodotto alla fine della propria vita utile deve essere raccolto separatamente dagli altri rifiuti per permetterne un adeguato trattamento e riciclo. L'utilizzatore dovrà pertanto conferire gratuitamente l'apparecchiatura, giunta a fine vita, agli idonei centri comunali di raccolta differenziata dei rifiuti elettrici ed elettronici oppure riconsegnarla al rivenditore secondo le seguenti modalità:

- per apparecchiature di piccolissime dimensioni, ovvero con almeno un lato esterno non superiore a 25 cm, è prevista la consegna gratuita senza obbligo di acquisto presso i negozi con una superficie di vendita delle apparecchiature elettriche ed elettroniche superiore ai 400 mq. Per negozi con dimensioni inferiori, tale modalità è facoltativa.

- per apparecchiature con dimensioni superiori a 25 cm, è prevista la consegna in tutti i punti di vendita in modalità 1contro1, ovvero la consegna al rivenditore potrà avvenire solo all'atto dell'acquisto di un nuovo prodotto equivalente, in ragione di uno a uno.

L'adeguata raccolta differenziata per l'avvio successivo dell'apparecchiatura dismessa al riciclo, al trattamento e allo smaltimento ambientalmente compatibile contribuisce ad evitare possibili effetti negativi sull'ambiente e sulla salute e favorisce il riutilizzo, riciclo e/o recupero dei materiali di cui è composta l'apparecchiatura.

Lo smaltimento abusivo del prodotto da parte dell'utente comporta l'applicazione delle sanzioni di cui alla corrente normativa di legge.

APPUNTI

NOTA

I passi del montaggio e dell'utilizzo sono corredati da immagini delle componenti. I continui aggiornamenti del prodotto, volti al loro miglioramento, potrebbero far sì che tali immagini siano leggermente differenti dalle reali componenti. La sicurezza e funzionalità del prodotto sono comunque garantite.

www.jkfitness.com

© Copyright - All Rights Reserved - Vietata ogni riproduzione non autorizzata.
® JK Fitness è un marchio registrato.

JK Fitness Srl

Via Gelsi, 78
35028 Piove di Sacco
Padova / Italy
T +39 049 9705312
F +39 049 9711704
www.jkfitness.com