FITNESS

manuale istruzioni

ED: 11/2022

JK5072

INDICE

ISTRUZIONI PER LA SICUREZZA	pag. 3
TARGHETTE INFORMATIVE SUL PRODOTTO	pag. 4
CARATTERISTICHE TECNICHE	pag. 5
POSIZIONAMENTO DELL'ATTREZZO	pag. 5
LISTA DEI COMPONENTI E FERRAMENTA D'ASSEMBLAGGIO	pag. 6
ISTRUZIONI PER L'ASSEMBLAGGIO	pag. 7
CHIUSURA DELL'ATTREZZO	pag. 12
OPERAZIONI PER UN UTILIZZO CORRETTO DELL'ATTREZZO	pag. 13
ISTRUZIONI DEL COMPUTER	pag. 14
MANUTENZIONE	pag. 15
STRETCHING PRE E POST ALLENAMENTO	pag. 16
ESPLOSO	pag. 18
LISTA DELLE PARTI	pag. 19
GARANZIA	pag. 20
RICHIESTA PARTI DI RICAMBIO E ASSISTENZA	pag. 21
INFORMAZIONE AGLI UTILIZZATORI	pag. 24

ISTRUZIONI PER LA SICUREZZA

AVVERTENZA

Grazie per aver acquistato il nostro prodotto. Vi consigliamo di seguire durante l'utilizzo dell'attrezzo le basilari norme di sicurezza presentate in questo manuale.

LEGGETE ATTENTAMENTE IL MANUALE PRIMA DI ASSEMBLARE E UTILIZZARE L'ATTREZZO.
Una mancata osservanza delle indicazioni di assemblaggio, utilizzo e manutenzione presenti nel manuale d'istruzioni comporterà la decadenza della garanzia del prodotto.

PERICOLO

PRIMA DI INIZIARE QUALSIASI PROGRAMMA DI ALLENAMENTO CONSULTATE IL VOSTRO MEDICO. CIÒ È RACCOMANDATO SOPRATTUTTO AGLI INDIVIDUI CHE HANNO SUPERATO I 35 ANNI DI ETÀ E ALLE PERSONE CON PRECEDENTI PROBLEMI CARDIACI. LEGGETE TUTTE LE ISTRUZIONI PRIMA DI UTILIZZARE QUALSIASI ATTREZZO GINNICO. NON CI ASSUMIAMO NESSUNA RESPONSABILITÀ PER LESIONI PERSONALI O DANNI SUBITI DA E ATTRAVERSO L'UTILIZZO DI QUESTO ATTREZZO.

1. Leggete attentamente il manuale eseguite tutte le istruzioni prima dell'utilizzo dell'attrezzo.
2. Il proprietario dell'attrezzo deve assicurarsi che le persone che utilizzano il suo attrezzo siano a conoscenza di tutte le prescrizioni e le indicazioni per la sicurezza descritte in questo manuale. Conservare il manuale vicino all'attrezzo per una rapida consultazione.
3. Se durante l'allenamento vi sentite storditi, avvertite nausea, dolori al ventre o altri sintomi strani fermate la sessione d'allenamento immediatamente. **CONSULTATE IMMEDIATAMENTE UN MEDICO.**
4. L'attrezzo può essere utilizzato da persone di età non inferiore a 14 anni e in perfette condizioni fisiche.
5. Tenete i bambini di età inferiore ai 14 anni e gli animali domestici lontani dall'attrezzo quando vi allenate. Rendere l'attrezzo inaccessibile ai bambini.
6. Controllate periodicamente il serraggio della bulloneria e assicuratevi dell'integrità di tutti i componenti.
7. L'attrezzo deve essere sempre installato e utilizzato su una superficie piana di portata adeguata al peso del prodotto, in un ambiente domestico all'interno. Non posizionarlo in ambienti umidi o vicino all'acqua.
8. NON inserite oggetti nelle fessure.
9. I soggetti portatori di handicap dovrebbero avere il consenso del medico e un'attenta supervisione da parte di personale qualificato durante l'utilizzo dell'attrezzo.
10. NON mettete le mani o i piedi sotto e all'interno di parti in movimento.
11. Utilizzate l'attrezzo soltanto per l'uso contemplato in questo manuale.
12. Riscaldatevi per 5/10 minuti prima di ciascuna sessione di allenamento e non trascurate il defaticamento per 5/10 minuti. Questo permetterà l'aumento e la diminuzione graduale del battito cardiaco e eviterà eventuali strappi muscolari.
13. Indossate sempre un abbigliamento appropriato e scarpe sportive mentre vi allenate. Non indossate abiti svolazzanti che potrebbero incastrarsi nelle parti mobili dell'attrezzo.
14. Vi consigliamo di fare attenzione quando sollevate o spostate l'attrezzo evitando così un possibile mal di schiena. Seguite le corrette tecniche di sollevamento.
15. Mantenere le seguenti distanze: 75 cm ad ogni lato, 100 cm nel lato posteriore e garantire uno spazio sufficiente per il passaggio e un accesso sicuro di fronte all'attrezzo.
16. Questo attrezzo non può essere utilizzato da donne in stato di gravidanza, utilizzatori ipertesi, cardiopatici, con glaucoma, traumi o fratture recenti, osteoporosi, ernie.

AVVERTENZA

UNA MANCATA OSSERVANZA DELLE INDICAZIONI DI ASSEMBLAGGIO, UTILIZZO E MANUTENZIONE PRESENTI NEL MANUALE D'ISTRUZIONI COMPORTERÀ LA DECADENZA DELLA GARANZIA DEL PRODOTTO.

TARGHETTE INFORMATIVE SUL PRODOTTO

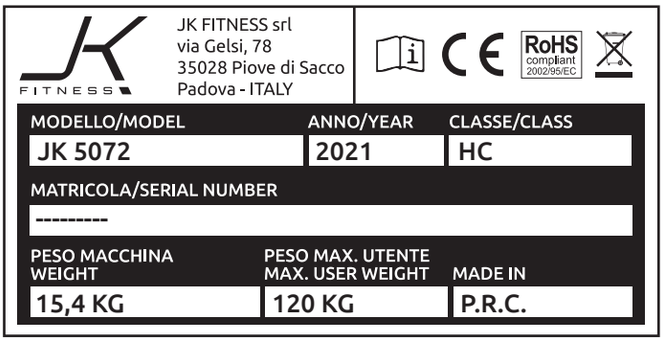

La Targhetta matricola posta sul prodotto riporta l'indirizzo del distributore, i dati tecnici principali e il numero di serie. Ricorda inoltre attraverso l'apposito simbolo l'obbligo di lettura del manuale d'istruzioni prima di compiere qualsiasi operazione di montaggio o qualsiasi intervento di manutenzione del prodotto.

CARATTERISTICHE TECNICHE

SISTEMA FRENANTE	Pistone idraulico - 12 livelli intensità
RICHIUDIBILE	Sì
DISPLAY	1 finestra LCD
VISUALIZZAZIONE	Tempo, vogate, calorie, vogate totali
DIMENSIONI	148 x 108 x 48 cm (LxWxH)
DIMENSIONI IN POSIZIONE VERTICALE	57 x 49 x 130 cm (LxWxH)
PORTATA MAX UTENTE	120 kg
PESO NETTO	16 kg
PESO LORDO	18 kg

POSIZIONAMENTO DELL'ATTREZZO

LASCIARE ALMENO 75 CM LATERALI E 100 CM SUL RETRO DELL'ATTREZZO PER CREARE UNO SPAZIO LIBERO ATTORNO ALL'ATTREZZO DURANTE IL SUO UTILIZZO.

SPAZIO LIBERO
DI SICUREZZA

- Non installare l'attrezzo all'aperto o in locali umidi o salini.
- Il pavimento dove viene collocato l'attrezzo deve essere perfettamente in piano.
- Il solaio deve avere una portata adeguata al peso del prodotto.
- Consigliamo di proteggere i pavimenti di pregio con degli appositi tappeti in gomma antiscivolo.
- Collocare l'attrezzo in un locale non accessibile ai bambini.

LISTA DEI COMPONENTI E FERRAMENTA D'ASSEMBLAGGIO

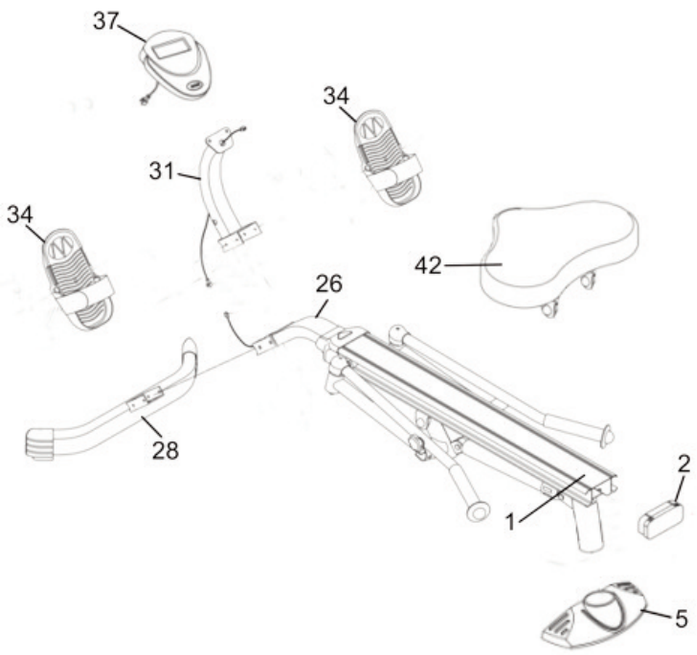

N.	N. DESCRIZIONE Q.tà	Q.TA'
1	TELAIO PRINCIPALE	1
2	TAPPO POSTERIORE	1
5	STABILIZZATORE POSTERIORE	1
26	SUPPORTO FRONTALE	1
28	PIEDE ANTERIORE	1
31	SUPPORTO COMPUTER	1
34	PEDALE	2
37	COMPUTER	1
42	SEDILE	1

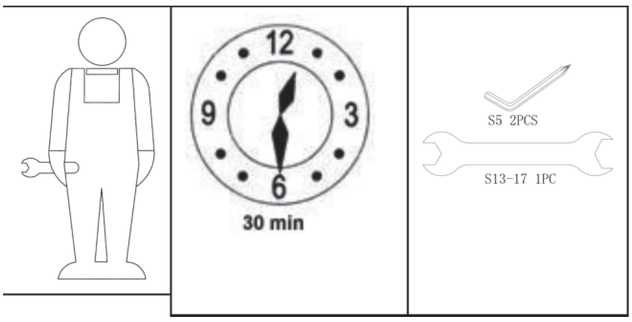

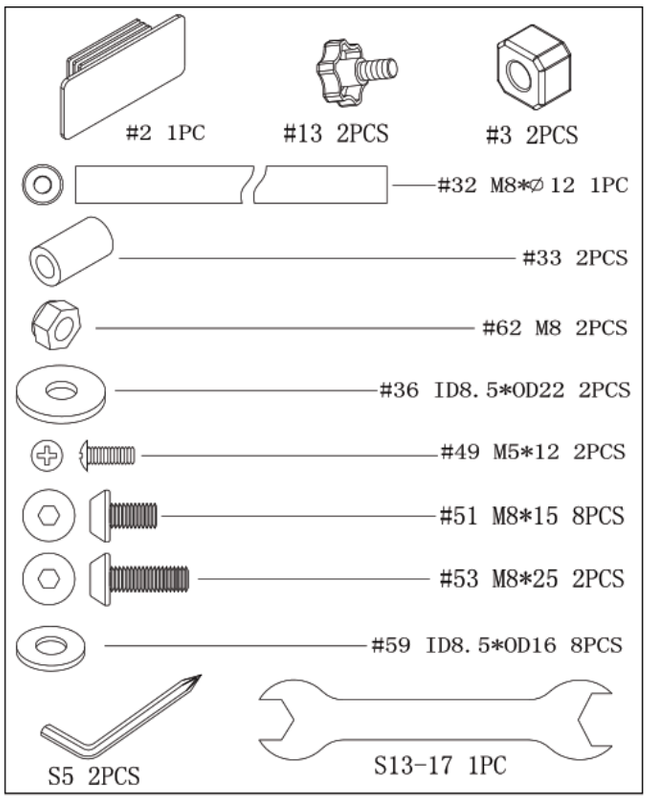

ISTRUZIONI PER L'ASSEMBLAGGIO

AVVERTENZA

SEGUITE SCRUPOLOSAMENTE LE ISTRUZIONI PER L'ASSEMBLAGGIO RIPORTATE QUI DI SEGUITO. UN NON CORRETTO ASSEMBLAGGIO PUÒ ESSERE CAUSA DI MALFUNZIONAMENTO DELL'ATTREZZO E CONSEGUENTI INCIDENTI.
Per prima cosa aprite la scatola ed estraete tutte le parti dall'imballo.
Controllate che siano presenti tutte le parti elencate nella lista dei componenti.

QUALORA MANCHINO ALCUNI ELEMENTI NECESSARI ALL'ASSEMBLAGGIO ALL'INTERNO DELLA SCATOLA, PER FAVORE CONTATTATE IL NOSTRO SERVIZIO DI ASSISTENZA. NON RIPORTATE L'ATTREZZO AL PUNTO VENDITA.

STEP 1

a. Posizionare il telaio principale (1) sul pavimento come da illustrazione. assicurarsi che il gancio del stabilizzatore posteriore (5) sia allineato con la fessura del supporto posteriore (4). Inserire lo stabilizzatore posteriore (5) nel supporto posteriore (4).

b. Ruotare il telaio nella posizione normale e assicurarsi che l'antiscivolo (6) combaci con lo stabilizzatore posteriore (5).

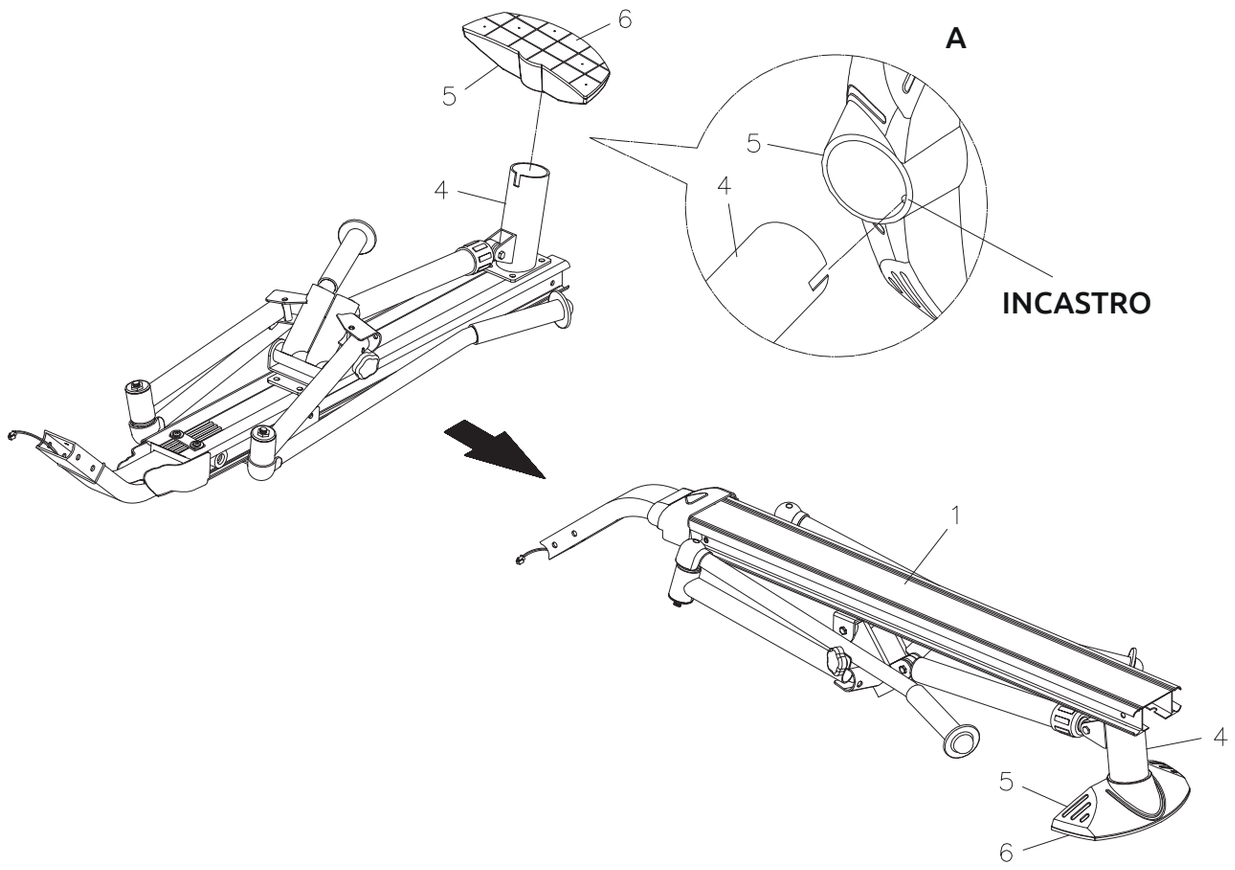

STEP 2

a. Posizionare il supporto frontale (26) nell'apposita sede sul piede anteriore (28).

b. Assemblate il supporto computer (31) al piede anteriore (28), fissare quindi il supporto computer (31), il piede anteriore (28) e il supporto frontale (26) con bulloni (51) e rondelle (59).

N.B. Prestare attenzione a non danneggiare il cavo estensione (39)

c. Connettere il cavo estensione (39) al cavo sensore (40).

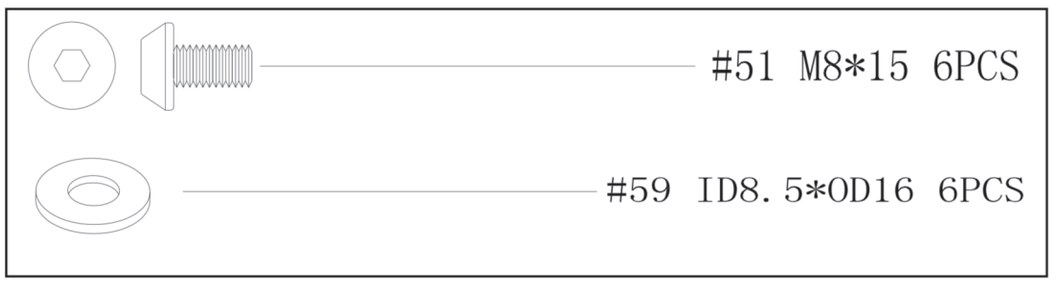

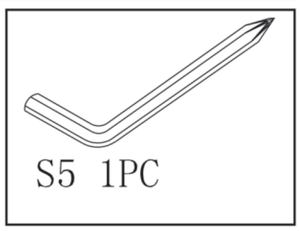

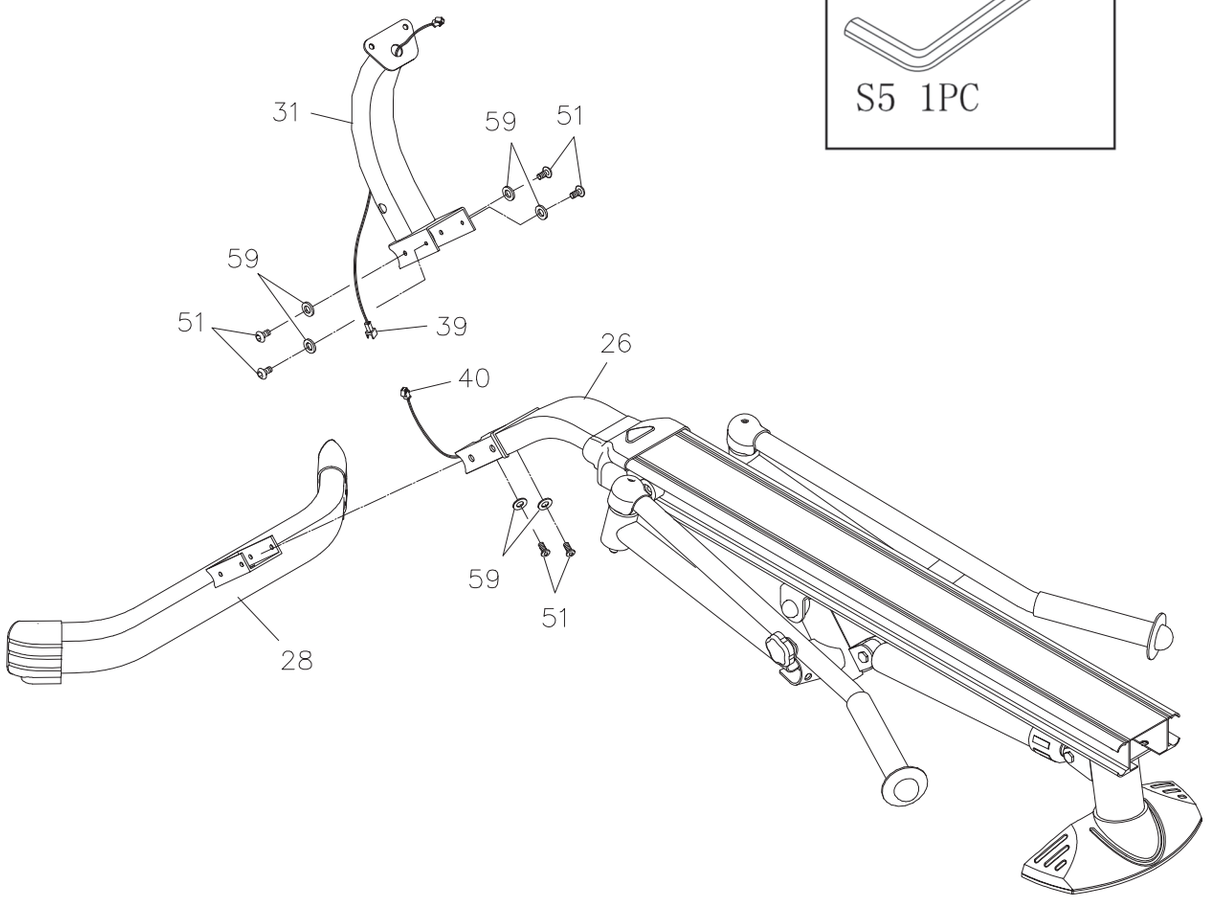

STEP 3

a. Inserire il perno del pedale (32) attraverso il foro nel supporto computer (31).

b. Inserire uno spaziatore (33) e un pedale (34) in ciascun lato del perno del pedale (32).

c. Fissare i pedali (34) con dadi (51), rondelle (36) all'estremità del perno pedali (32).

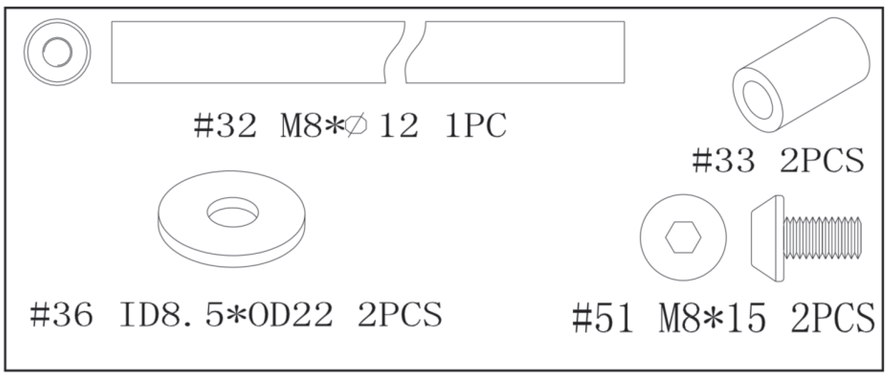

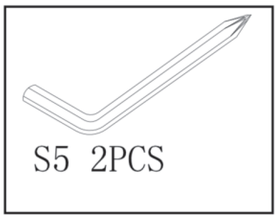

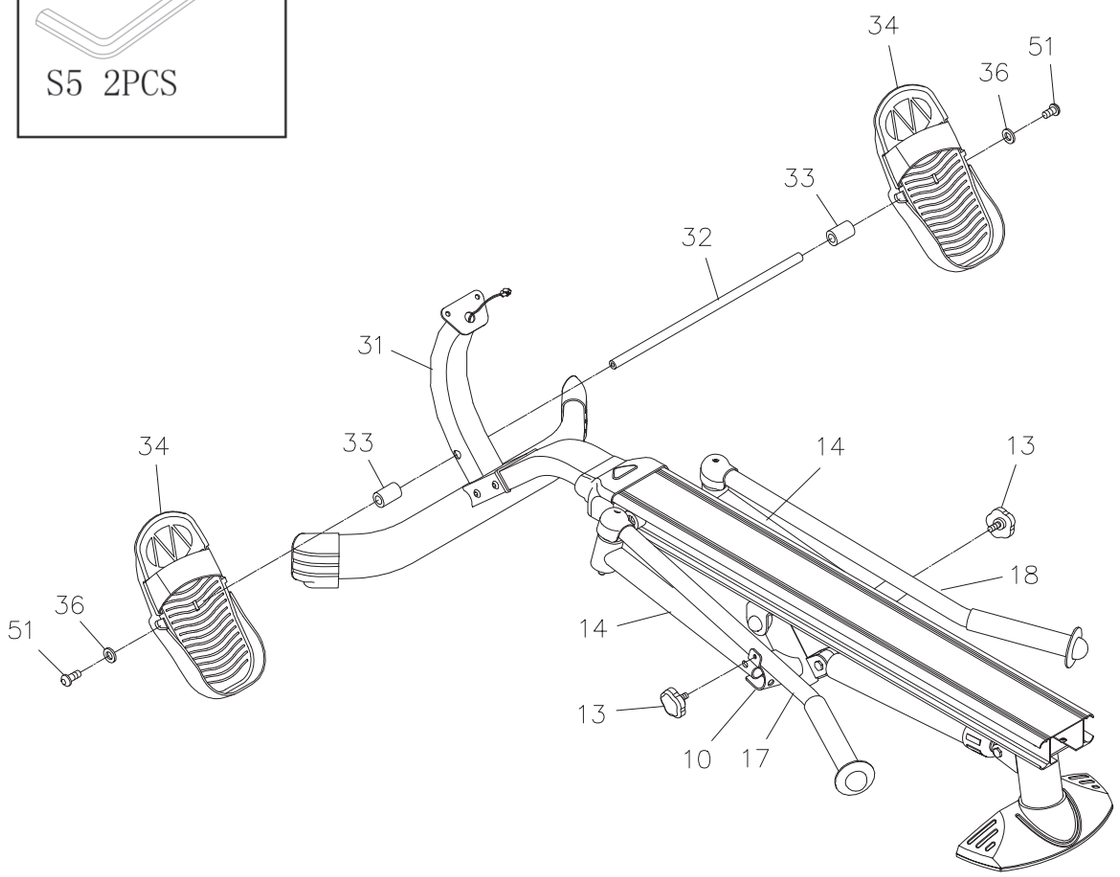

STEP 4

a. Aprire le braccia destro e sinistro (18, 17) e le braccia estensibili (14) e assemblarle al perno di connessione (10) con le manopole (13).

b. Inserire nel computer (37) due batterie di tipo AA (non incluse).

c. Connettere il cavo estensione (39) al computer (37).

d. Assemblare il computer (37) alla piastra sul supporto computer (31) con viti (49).

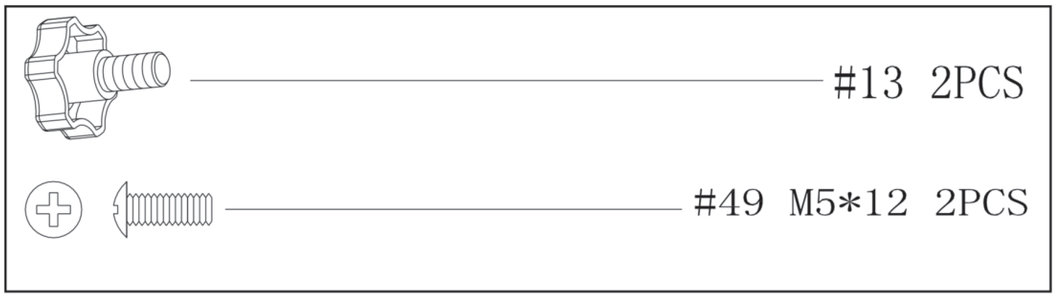

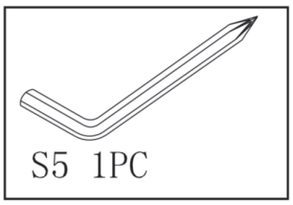

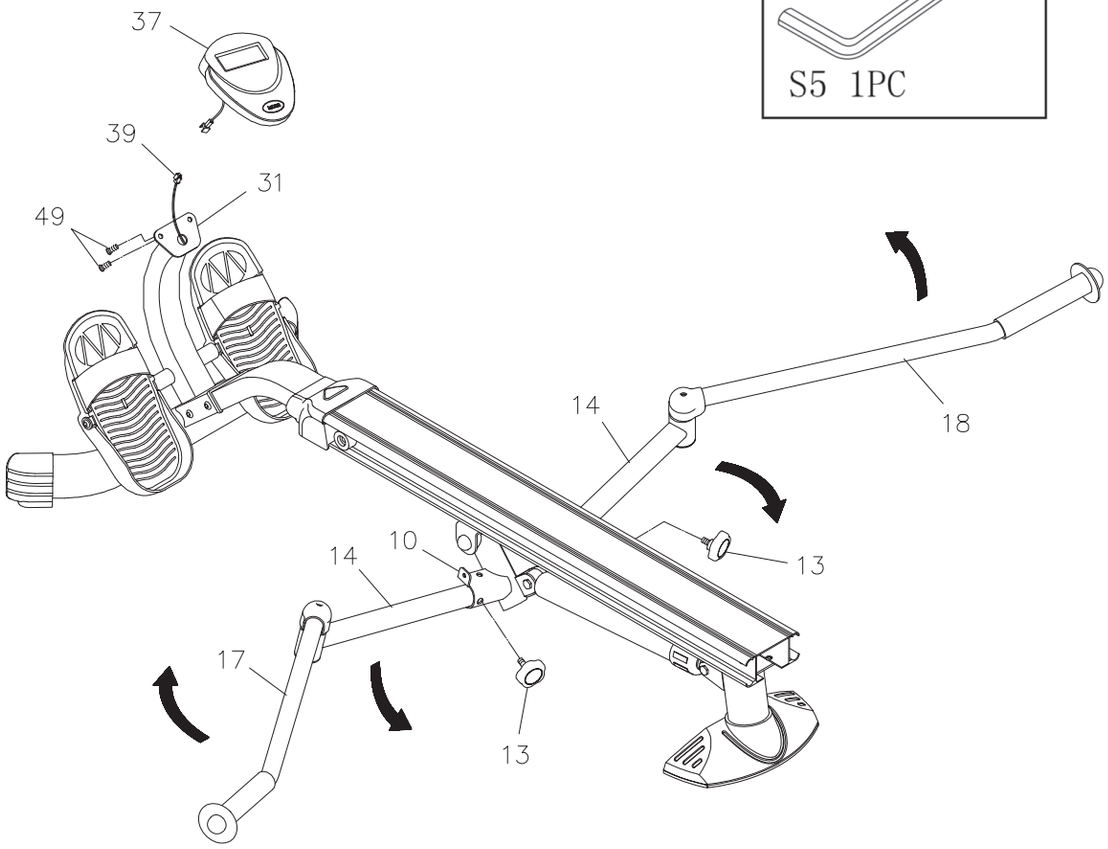

STEP 5

a. Fare scivolare il sedile (42, 43) sul telaio principale (1).

b. Montare i fermi seggiolino (3) sull'estremità posteriore del telaio principale (1) utilizzando i bulloni (53).

c. Inserire il tappo posteriore (2) nel foro all'estremità posteriore del telaio principale (1).

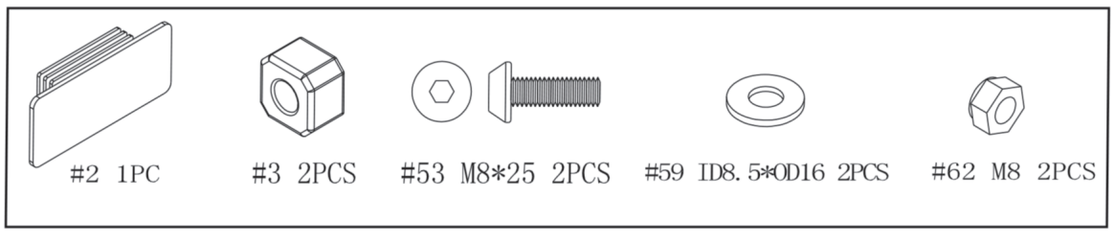

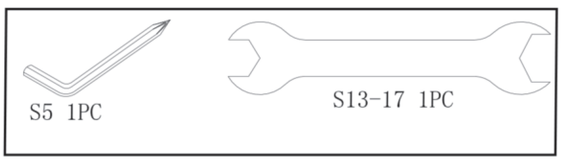

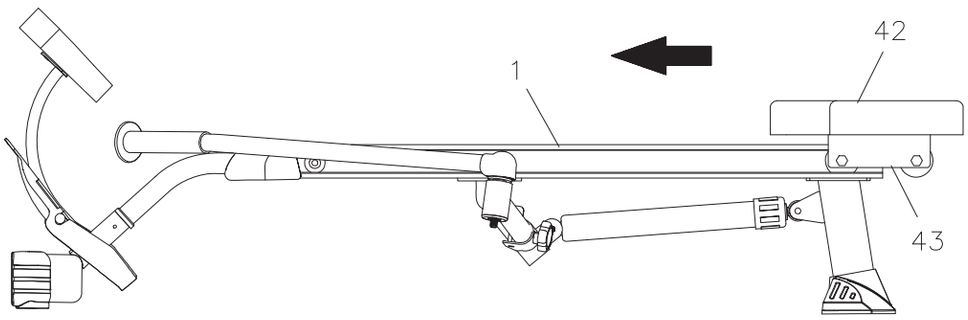

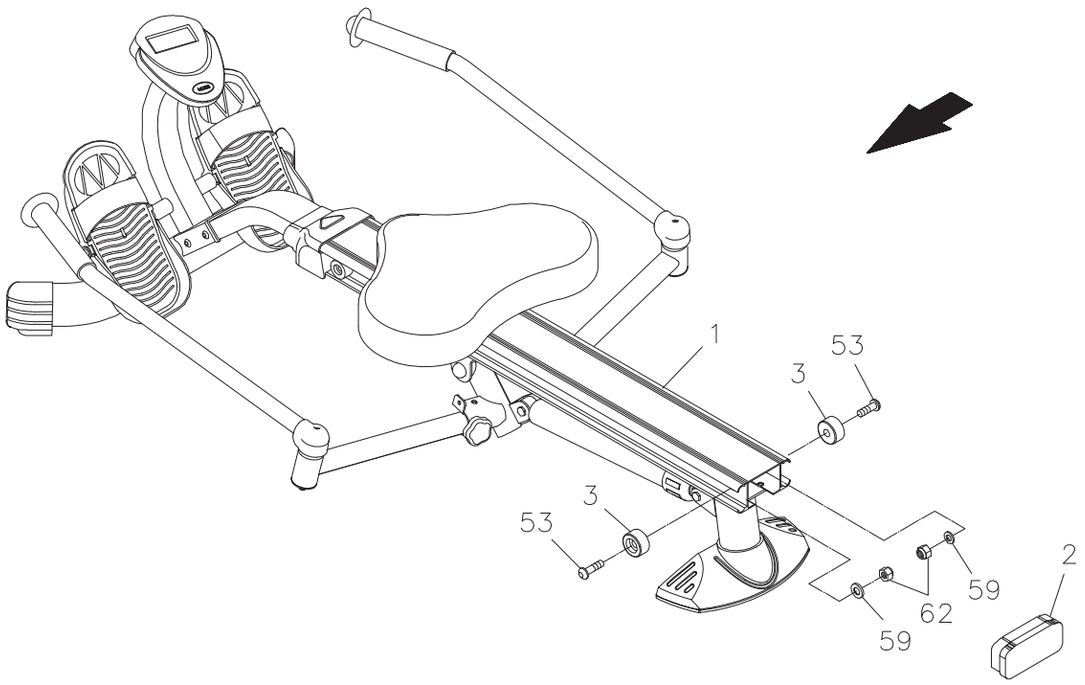

CHIUSURA DELL'ATTREZZO

Seguite le indicazioni riportate qui di seguito per effettuare la chiusura dell'attrezzo:

a. Fare scivolare il sedile (42) in avanti e rimuovere le manopole (13) dai perni di connessione (10).

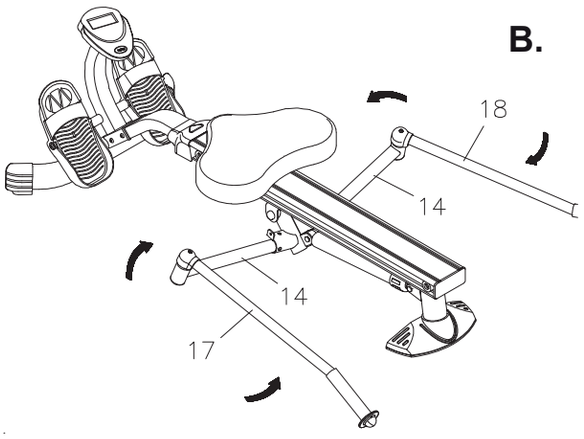

b. Piegare all'indietro le braccia (17 e 18), quindi piegare le braccia estensibili (14) in avanti.

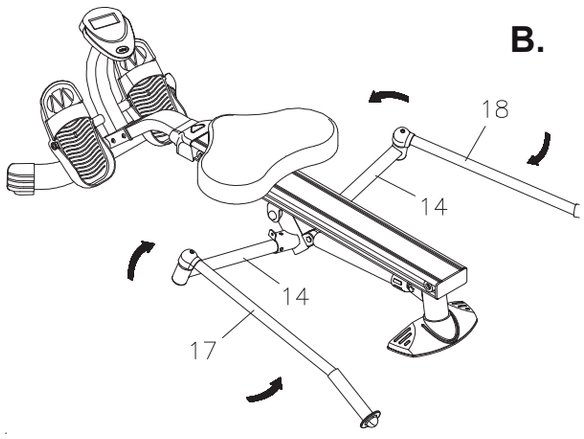

c. Fissare le braccia in posizione chiusa avvitando le manopole (13) sui perni di connessione (10)

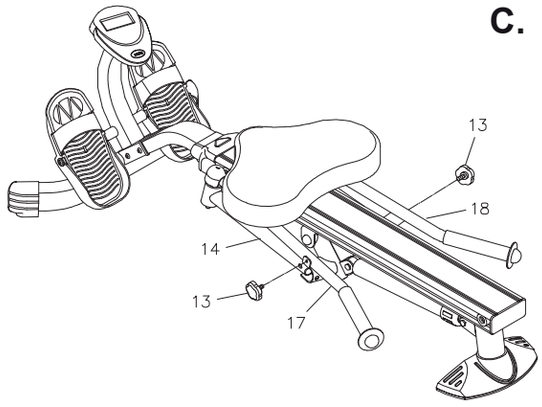

d. Ora il vogatore richiuso può essere posizionato verticalmente come da figura.

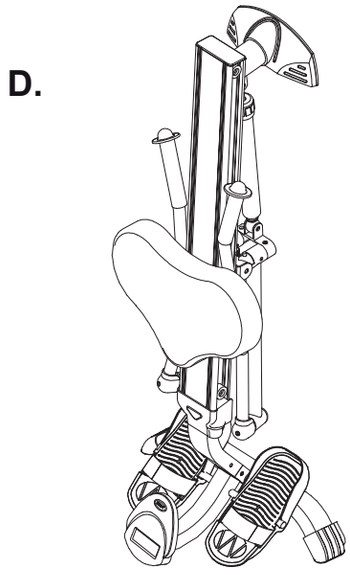

N. B. Riporre il vogatore in un luogo asciutto. Per evitare danni al computer, togliere le batterie nel caso in cui il vogatore non venga usato per un periodo superiore ad un anno.

ATTENZIONE: Durante le operazioni di chiusura e apertura prestare attenzione a non schiacciarsi le dita.

OPERAZIONI PER UN UTILIZZO CORRETTO DELL'ATTREZZO

1. Durante i primi utilizzi dell'attrezzo procedere gradualmente per prendere confidenza con l'esercizio e con il funzionamento dell'attrezzo.
2. Cominciare con una andatura lenta e quindi aumentare gradualmente.
3. L'attrezzo può essere utilizzato da una sola persona alla volta.

REGOLAZIONE DELLO SFORZO DELL'ESERCIZIO

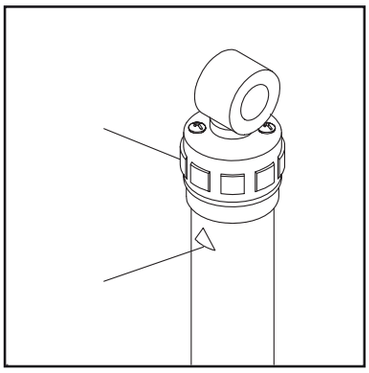

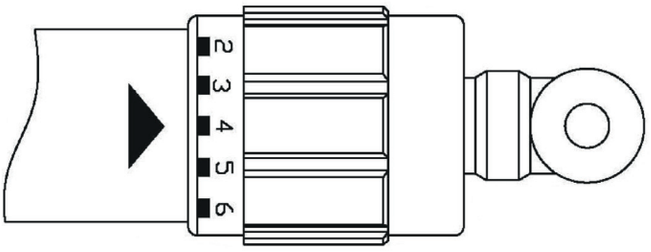

La resistenza di esercizio può essere regolata utilizzando la manopola posta all'apice del pistone (gradi di resistenza da 1 a 12). Posizionando la manopola al livello 1 ci sarà meno resistenza e il ritmo di esercizio sarà più rapido. Posizionandolo invece al grado 12 ci sarà il massimo della resistenza, con un ritmo lento di lavoro.

PERICOLO

ATTENZIONE: NON TOCCARE IL PISTONE DURANTE E DOPO L'ALLENAMENTO. Il MOVIMENTO LO RENDE INCANDESCENTE.

ISTRUZIONI DEL COMPUTER

FUNZIONE DEL TASTO MODE/RESET:
Questo tasto consente di selezionare il valore da visualizzare o di posizionarsi sulla funzione Scan.

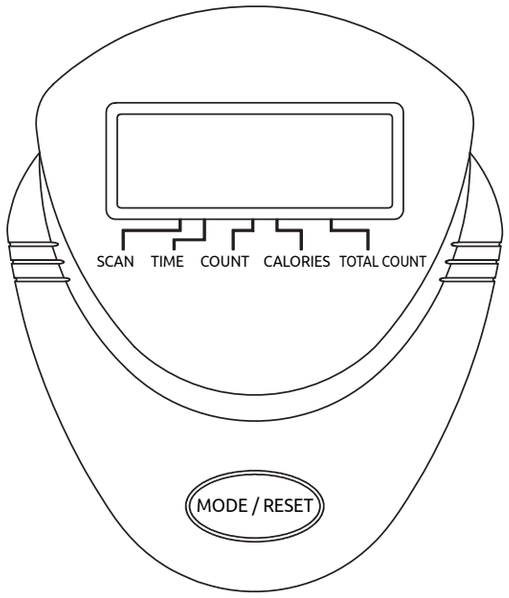

FUNZIONI
Il computer si accenderà al movimento del sedile o alla pressione del pulsante.
1. SCAN: Premere il tasto MODE più volte fino a che compaia la scritta “Scan” sul display. In questo modo, durante l’esercizio il computer visualizzerà ciclicamente i dati dI tempo (TIME), vogate totali (TOTAL COUNT), vogate (COUNT), calorie (CALORIES).
2. TIME (tempo): Visualizza il tempo di allenamento trascorso in minuti e secondi. Il computer inizierà a contare da 0:00 a 99:59 minuti.
3. TOTAL COUNT (vogate totali): Conta il numero totale di vogate accumulate durante le diverse sessioni di allenamento. Il valore può essere azzerato solamente sostituendo le batte rie. Range 0-9999
4. COUNT (vogate): Visualizza il numero di vogate nella sessione di allenamento corrente. Range 0-9999.
5. CALORIES (calorie): Visualizza la stima delle calorie consumate durante l’esercizio. (Tale valore è approssimativo e utilizzabile solamente per confrontare le diverse sessioni di allenamento).

COME INSTALLARE E SOSTITUIRE LE BATTERIE:
1. Aprite lo sportellino delle batterie sul retro del computer. Inserite la batteria seguendo le indicazioni riportate in figura.
2. Il computer funziona con una batteria AA.

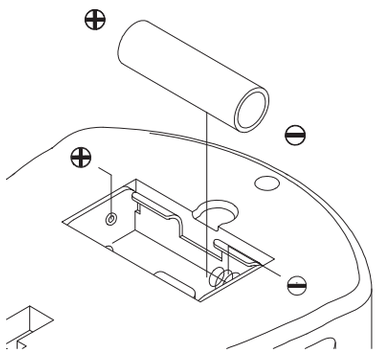

ATTENZIONE:
Non utilizzare batterie ricaricabili.

MANUTENZIONE

È CONSIGLIABILE MANTENERE SEMPRE L'ATTREZZO PULITO E PRIVO DI POLVERE. NON UTILIZZARE SOSTANZE INFIAMMABILI O SOLVENTI PER LA PULIZIA.

PULIZIA

- Dopo ogni sessione di allenamento è necessario rimuovere i residui di sudore in quanto estremamente corrosivi. Utilizzare un panno in microfibra umido.

- NON utilizzare sostanze infiammabili o nocive per la fase di pulizia, preferire prodotti a base d'acqua e panni morbidi.

- NON utilizzare solventi contenenti derivati del petrolio come acetone, benzene oppure oli contenenti sostanze a base di cloro e I 'ammoniaca perché potrebbero danneggiare le parti di plastica

MANUTENZIONE

- Controllare periodicamente il corretto serraggio di dadi e viti.

- Nel caso l'attrezzo o una sua parte siano danneggiati o logorati, non utilizzare l'attrezzo e procedere immediatamente alla sostituzione della parte.

STRETCHING PRE E POST ALLENAMENTO

Prima di ogni allenamento è consigliato fare 5-10 minuti di stretching per riscaldare la muscolatura. Ripeterlo anche al termine della sessione di allenamento.

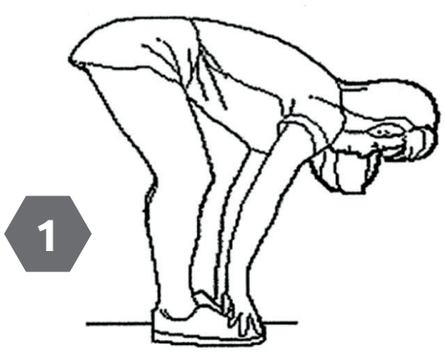

1. T**OCCARE LA PUNTA DEI PIEDI**
Piegati lentamente in avanti, lasciando rilassare la schiena e le spalle mentre allunghi le mani verso i piedi, allungati il più possibile e trattieni per 15 secondi. Ritorna alla posizione di partenza e ripeti 3 volte. (Immagine 1)

2. A**LLUNGAMENTO ARTI INFERIORI**
Siediti con la gamba destra estesa. Appoggia la pianta del piede sinistro contro la coscia interna destra. Allunga la punta del piede il più lontano possibile. Trattieni per 15 secondi. Rilascia e poi ripeti con la gamba sinistra. Ripeti per 3 volte per ogni gamba. (Immagine 2)

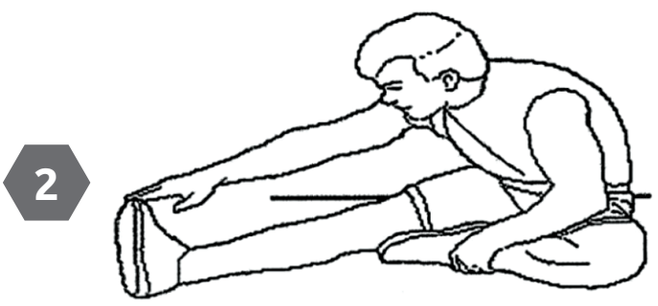

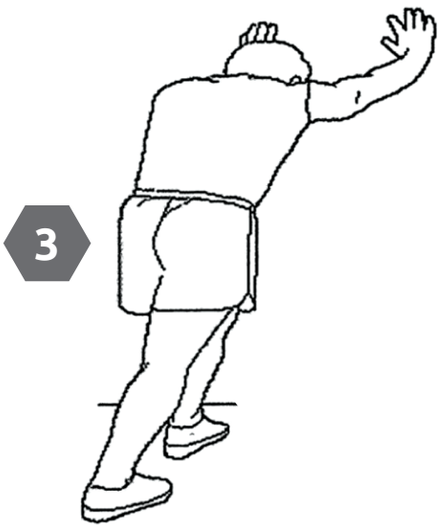

3. STRETCHING POLPACCIO
Appoggiati con le mani ad un muro con la gamba sinistra davanti alla destra.
Tieni la gamba destra dritta e il piede sinistro sul pavimento, quindi piega la gamba sinistra e piegati in avanti spostando i fianchi verso il muro, trattieni per 15 secondi. Quindi rilassati e ripeti 3 volte per ogni gamba (Immagine 3)

4. STRETCHING DEI QUADRICIPITI
Con una mano contro al muro per tenere l'equilibrio, fletti il ginocchio destro all'indietro avvicinando il tallone al gluteo mantenendo tesa la gamba sinistra. Trattieni per 15 secondi. Rilascia e quinid ripeti 3 volte per ciascun lato (Figura 4).

5. ALLUNGAMENTO INTERNO COSCIA
Siediti a terra a gambe incrociate unendo le piante dei piedi e tirandoli più vicino possibile all'inguine. Spingi delicatamente le ginocchia verso il pavimento aiutandoti con i gomiti. Trattieni per 15 secondi, rilassa e poi ripeti per 3 volte.

ESPLOSO

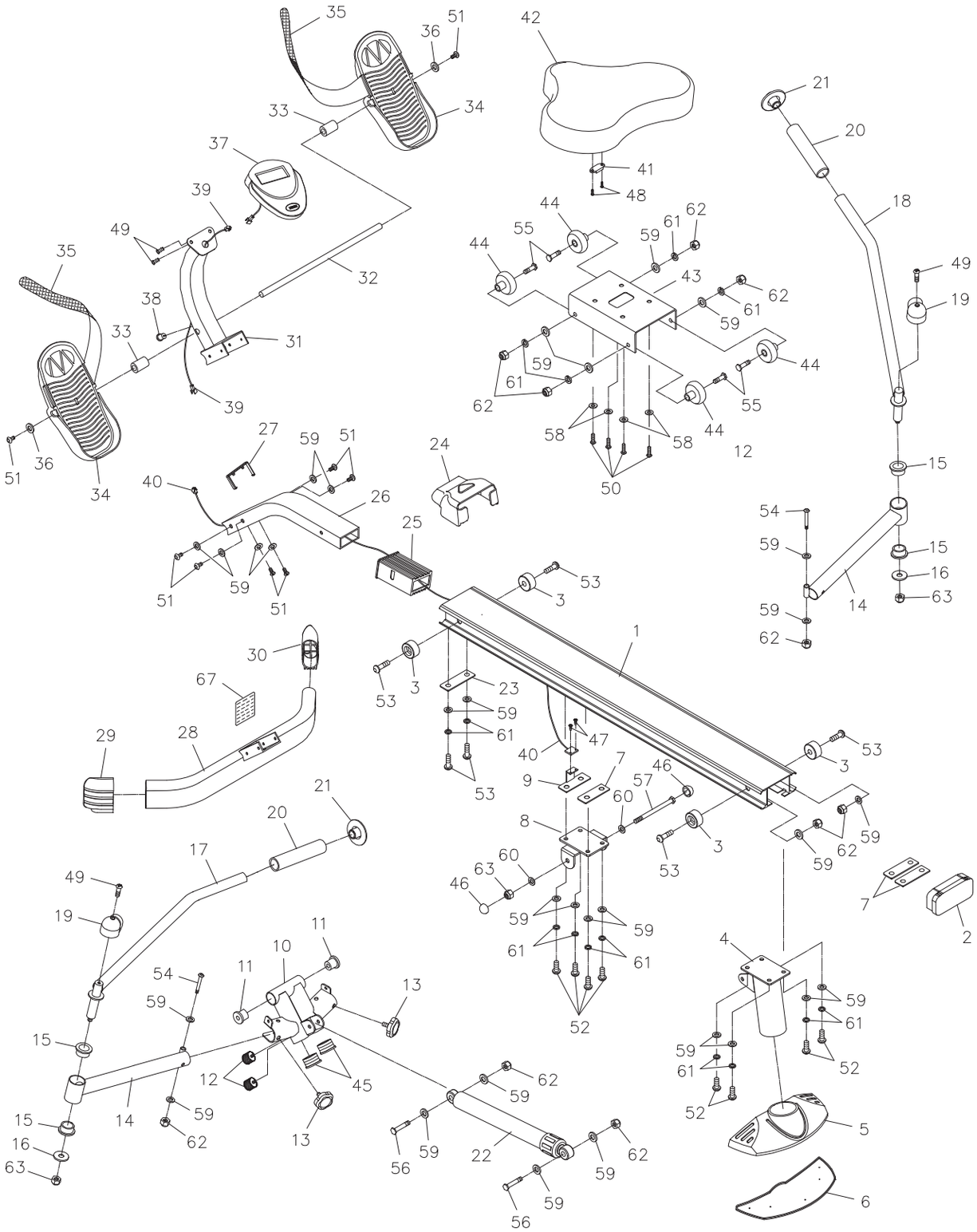
35
36
51
42
21
33
34
20
37
41
48
39
44
18
49
55
61
62
59
35
44
43
49
32
62
19
38
61
33
31
59
59
44
61
39
62
55
58
58
44
12
27
59
51
24
51
36
34
40
26
15
25
54
59
15
16
63
51
59
51
53
3
14
59
62
1
30
67
3
53
23
59
61
29
28
47
40
53
7
46
9
57
60
21
20
8
3
59
62
17
60
63
46
53
59
7
49
59
59
2
19
61
61
11
10
4
54
11
13
59
59
61
15
52
59
61
12
45
62
59
52
15
14
59
62
13
5
16
56
59
22
62
63
59
59
56
6

LISTA DELLE PARTI

N.	DESCRIZIONE	Q.TÀ
1	TELAIO PRINCIPALE	1
2	TAPPO POSTERIORE	1
3	FERMO SEGGIOLINO	4
4	SUPPORTO POSTERIORE	1
5	STABILIZZATORE POSTERIORE	1
6	ANTISCIVOLO	1
7	PIASTRA DI SUPPORTO	3
8	SUPPORTO MANUBRIO	1
9	PIASTRA SUPPORTO SENSORE	1
10	PERNO DI CONNESSIONE	1
11	CUSCINETTI DEL PERNO	2
12	PARAURTI	2
13	MANOPOLA	1
14	BRACCIO ESTENSIBILE	2
15	BOCCOLA BRACCIO	4
16	RONDELLA M12	2
17	BRACCIO SINISTRO	1
18	BRACCIO DESTRO	1
19	TAPPO DI SICUREZZA	2
20	IMPUGNATURA	2
21	TAPPO MANUBRIO	2
22	CILINDRO	1
23	PIASTRA DI SUPPORTO	1
24	COVER ANTERIORE	1
25	SPESSORE	1
26	SUPPORTO FRONTALE	1
27	ANELLO	1
28	PIEDE ANTERIORE	1
29	TAPPO SINISTRO PIEDE ANTERIORE	1
30	TAPPO DESTRO PIEDE ANTERIORE	1
31	SUPPORTO COMPUTER	1
32	PERNO PEDALI	1
33	SPAZIATORE PEDALE	2
34	PEDALE	2
35	STRAP PEDALE	2
36	RONDELLA	2
37	COMPUTER	1
38	OCCHIELLO	1
39	CAVO ESTENSIONE	1
40	CAVO SENSORE	1
41	MAGNETE	1
42	SEDILE	1
43	CARRELLO SELLA	1
44	RUOTA	4
45	TAPPO 25 MM	2
46	DADO M10	2
47	VITE M2.9X10 MM	4
48	RONDELLA	4
49	VITE M5X0.8X12 MM	4
50	BULLONE M6X1X15 MM	4
51	BULLONE M8X1.25X15 MM	8
52	BULLONE M8X1.25X20 MM	8
53	BULLONE M8X1.25X25 MM	6
54	BULLONE M8X1.25X50 MM	2
55	BULLONE M8X1.25X30 MM	4
56	BULLONE M8X1.25X41 MM	2
57	BULLONE M10X1.5X120 MM	1
58	RONDELLA	4
59	RONDELLA	26
60	RONDELLA M10	2
61	RONDELLA M8	10
62	DADO M8X1.25	10
63	DADO M10X1.5	3
64	VITE	5
65	CHIAVE A BRUGOLA S5	2
66	CHIAVE INGLESE S13-17	

GARANZIA

ATTREZZI JK FITNESS
VALIDITÀ 24 MESI

DICHIARAZIONE DI GARANZIA DEGLI ATTREZZI
PER HOME FITNESS A MARCHIO "JK FITNESS"

La presente Garanzia si intende aggiuntiva e non sostitutiva di ogni altro diritto di cui gode l'acquirente (cliente) del prodotto ed in particolare, non pregiudica in alcun modo i diritti del cliente stabiliti dalla normativa Italiana di attuazione della Direttiva 1999/44/CE.

NORME GENERALI

Durata: JK FITNESS S.r.l., a norma di quanto stabilito qui di seguito, offre ai propri clienti una Garanzia degli attrezzi per home fitness, per un periodo di 24 mesi, a partire dalla data di acquisto e/o di consegna del prodotto.

Territorialità: La presente Garanzia è efficace soltanto per prestazioni in Garanzia da rendersi sul territorio Italiano e riguarda solamente prodotti con il marchio "JK FITNESS" commercializzati dalla JK FITNESS S.r.l., sul territorio italiano.

Validità: Lo scontrino fiscale e/o la fattura di acquisto e/o il DDT di consegna del prodotto al cliente, sono gli unici documenti che danno diritto alle prestazioni oggetto della presente Garanzia e dovranno essere esibiti all'atto della richiesta di intervento, insieme al certificato di Garanzia originale JK FITNESS,debitamente compilato. JK FITNESS S.r.l. si riserva il diritto di rifiutarsi di adempiere alle obbligazioni oggetto della presente garanzia se le informazioni o i dati presenti sui documenti di acquisto e/o consegna del prodotto, sono stati alterati o cancellati dopo l'acquisto da parte del cliente o mancano nel momento di richiesta di intervento. Per eventuali sostituzioni di alcune parti dei componenti dell'attrezzo la Garanzia avrà una validità complessiva di 6 mesi sul pezzo sostituito.

LIMITAZIONI

JK FITNESS S.r.l. declina ogni responsabilità per eventuali danni che possano, direttamente o indirettamente, derivare a persone, animali domestici e cose in conseguenza della mancata osservanza delle istruzioni, indicazioni ed avvertenze contenute nel manuale d'uso e finalizzate a consentire il corretto montaggio ed il regolare funzionamento del prodotto.

La presente Garanzia non comprende:

• Controlli periodici o di manutenzione gratuiti oppure il risarcimento dei costi sostenuti per effettuarli.

• Riparazioni o sostituzioni gratuite o rimborso del prezzo di acquisto, relativi a prodotti che presentano malfunzionamenti causati da incuria e/o uso improprio non conforme a quanto dichiarato nel libretto d'uso che accompagna il prodotto all'atto di vendita, o a causa di fulmini, fenomeni atmosferici, sovratensioni e sovracorrenti, insufficiente od irregolare alimentazione elettrica, o uso scorretto o in contraddizione con le misure tecniche e/o di sicurezza richieste nel paese in cui viene utilizzato l'attrezzo ed il risarcimento di eventuali danni generati da tali prodotti.

• Risarcimento di danni dovuti all'insorgenza di infortuni o patologie correlate ad un uso improprio dei prodotti JK FITNESS, o comunque dipendenti da un uso diverso da quello specificato nel manuale d'uso che accompagna il prodotto all'atto dell'acquisto.

• Riparazioni o sostituzioni gratuite o rimborso del prezzo di acquisto per rimediare a malfunzionamenti derivanti da installazione del prodotto non conforme rispetto a quanto dichiarato dal manuale d'uso e installazione che accompagna il prodotto, e/o causati da interventi o modifiche al prodotto effettuate da centri di assistenza non autorizzati, effettuati senza autorizzazione da parte di JK FITNESS ed il risarcimento di eventuali danni generati da tali prodotti

• Costi di smontaggio, disinstallazione di prodotti nuovi, trovati danneggiati all'apertura dell'imballo.

• Risarcimento di danni accidentali o danni susseguenti a smarrimenti, mancato utilizzo del prodotto, danni causati da perdita di informazioni memorizzate dal cliente in qualsiasi forma.

• Sostituzioni, riparazioni o manutenzione del prodotto e dei suoi componenti e/o accessori usurati in conseguenza al normale utilizzo dell'attrezzo.

• Risarcimento di danni causati da un uso non domestico del prodotto, o comunque da un uso per finalità diverse da quelle per le quali il prodotto è stato specificamente concepito/progettato, con particolare riferimento all'ipotesi di uso collettivo.

CONDIZIONI OFFERTE DAL SERVIZIO DI ASSISTENZA

Il cliente in possesso di un attrezzo per home fitness che manifesta un problema tecnico o un guasto (esclusi i prodotti nuovi trovati danneggiati all'apertura dell'imballo, per i quali si prega di consultare il punto successivo), attraverso una chiamata al Customer Service allo 049/9705312 potrà conoscere le modalità di intervento più appropriate, a seconda del problema riscontrato.

Per gli interventi tecnici in Garanzia, JK FITNESS valuterà la soluzione da adottare, a seconda dell'entità del difetto presentato dal prodotto. Se l'attrezzo presenta un difetto di semplice soluzione, JK FITNESS procederà con l'invio del pezzo di ricambio da sostituire, direttamente presso il domicilio del cliente. I nostri tecnici daranno tutte le indicazioni necessarie ad effettuare la riparazione. Se l'entità del difetto è considerata più rilevante, JK FITNESS procederà con il ritiro dell'attrezzo a mezzo corriere/vettore, presso il domicilio del cliente per la riparazione dell'attrezzo presso il ns. Customer Service; in alcuni casi, sarà possibile l'intervento di un tecnico autorizzato dal ns. Customer Service, direttamente presso il domicilio del cliente. Talvolta, qualora l'entità del difetto sia tale che il costo della riparazione che JK FITNESS dovrebbe sostenere, si avvicini al valore del prodotto nuovo, gli operatori di JK FITNESS valuteranno se procedere con la sostituzione del prodotto con uno identico o, nell'ipotesi che questo non fosse più in produzione, con uno di identiche caratteristiche. Decorsi 2 anni dalla data dell'acquisto, per gli interventi tecnici che richiedano il trasporto dell'attrezzo presso il nostro Customer Service le spese di trasporto saranno a totale carico del cliente. Nei casi di intervento presso il domicilio del cliente, da parte di un nostro tecnico autorizzato, il diritto di chiamata sarà a carico del cliente (€ 25,00 + IVA). JK FITNESS opera nel minor tempo possibile, compatibilmente con la disponibilità del prodotto sul mercato (nel caso di sostituzioni) o, nel caso di ricambi, con i tempi di risposta dei centri di Assistenza dei Costruttori situati fuori dal territorio nazionale.

Tutti i rischi correlati al trasporto del prodotto saranno posti a carico del cliente ed in ogni caso JK FITNESS S.r.l. non risponderà di eventuali danni arrecati al prodotto o ai suoi componenti dal trasporto effettuato dal corriere/vettore. Il prodotto dovrà essere accuratamente imballato utilizzando un imballo idoneo in grado di garantire un trasporto senza danni e portato al piano terra in luogo raggiungibile dal mezzo di trasporto. Se nella restituzione dei prodotti riparati in Garanzia, al momento della consegna, l'imballo presenta alterazioni visibili che possono far sospettare danni al materiale contenuto, il cliente deve accettare il collo, firmando il documento di trasporto apponendo la dicitura "accettato con riserva".

Nell'ipotesi in cui un componente/prodotto risulti fuori Garanzia, verrà comunicato al cliente un preventivo di spesa per la riparazione. Nel caso di mancata accettazione del preventivo, se il prodotto si trova già presso il nostro Centro di Assistenza, saranno addebitate al cliente le spese di spedizione per il ritorno del prodotto presso il suo domicilio.

PRODOTTI TROVATI DIFETTOSI ALL'APERTURA DELL'IMBALLO

I prodotti nuovi che alla prima apertura dell'imballo originale JK FITNESS, risultino al cliente essere stati danneggiati durante il trasporto, non devono essere montati o utilizzati.

Per la gestione di questi casi i clienti devono rivolgersi direttamente al Centro di Assistenza, al numero 049/9705312. A seconda del caso, i nostri operatori provvederanno a fornire la soluzione più idonea.

RICHIESTA PARTI DI RICAMBIO E ASSISTENZA

ATTENZIONE: LA GARANZIA NON DEVE ESSERE SPEDITA

Conservare la prova d'acquisto

RICHIESTA ASSISTENZA
Grazie per aver scelto uno dei nostri prodotti!

Prima di contattare il servizio assistenza è necessario essere in possesso delle seguenti informazioni:

- i vostri dati anagrafici
- il vostro indirizzo e numero telefonico
- modello dell'attrezzo
- numero seriale (per i tapis roulant)
- scontrino fiscale o fattura d'acquisto (nel caso l'attrezzo sia ancora in garanzia)
- informazioni sul problema riscontrato o sul ricambio richiesto

Alcuni problemi presentati dall'attrezzo possono essere risolti telefonicamente dal Customer Service, si prega di non tentare alcuna riparazione prima di aver ricevuto il contatto dal Customer Service.

PER RICHIEDERE ASSISTENZA o RICAMBI compila il form on line su
portaleclienti.jkfitness.com

1 - Digitare nella barra del browser "**portaleclienti.jkfitness.com**". Cliccare su "**Accedi**", per avere istruzioni sulla procedura visionare i video dedicati, altrimenti copilare i campi richiesti.

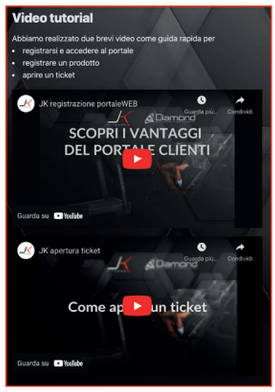

REGISTRAZIONE AL PORTALE

2 - Al primo accesso sarà necessario registrare il proprio account cliccando su "**Registrati come Privato**"

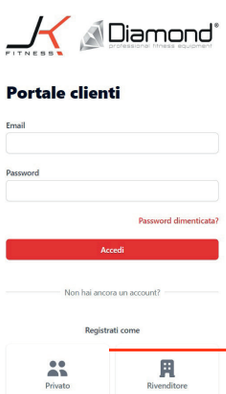

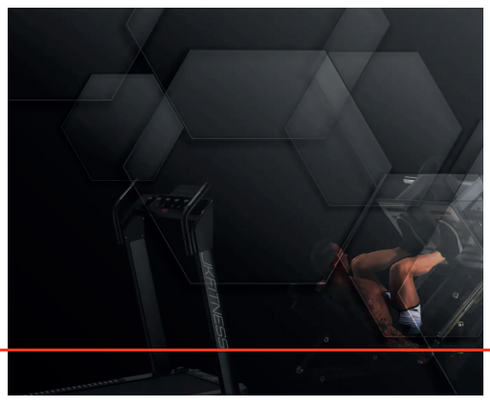

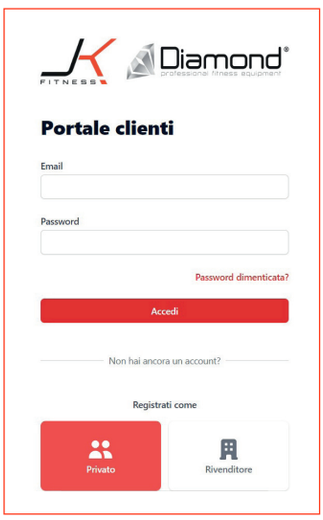

3 - Compilare i campi richiesti con i propri dati.

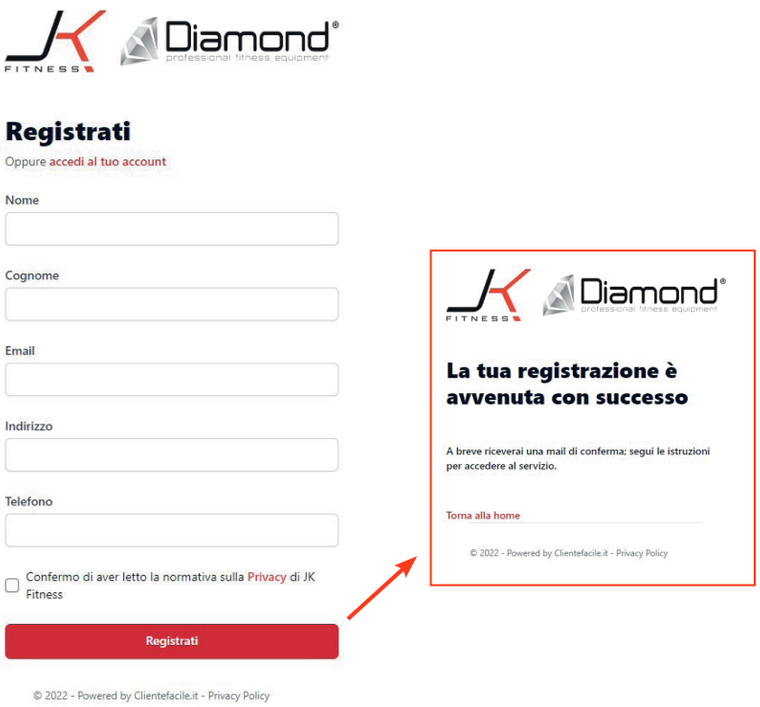

4 - Verificare la propria casella e-mail e cliccare sul link ricevuto per impostare la propria password da utilizzare per l'accesso alla propria area personale del portale:

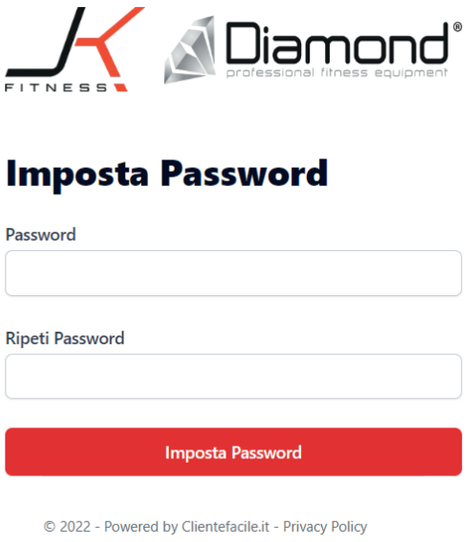

ACCESSO E RICHIESTA DI ASSISTENZA

5 - Inserire le proprie credenziali create durante la registrazione per accedere al portale.

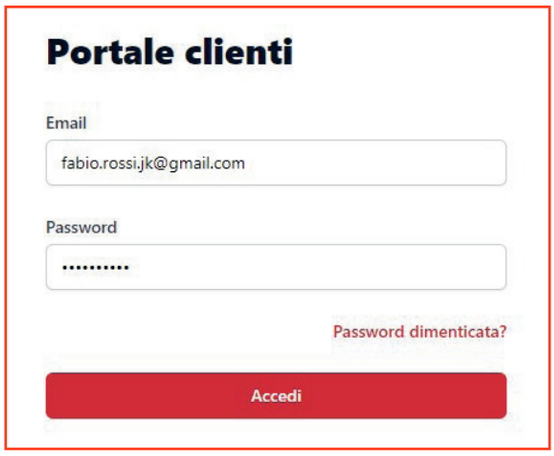

6 - Cliccare su "**I Miei Prodotti**" per registrare il proprio prodotto, e nella schermata successiva cliccare quindi sul tasto "**Aggiungi prodotto**".

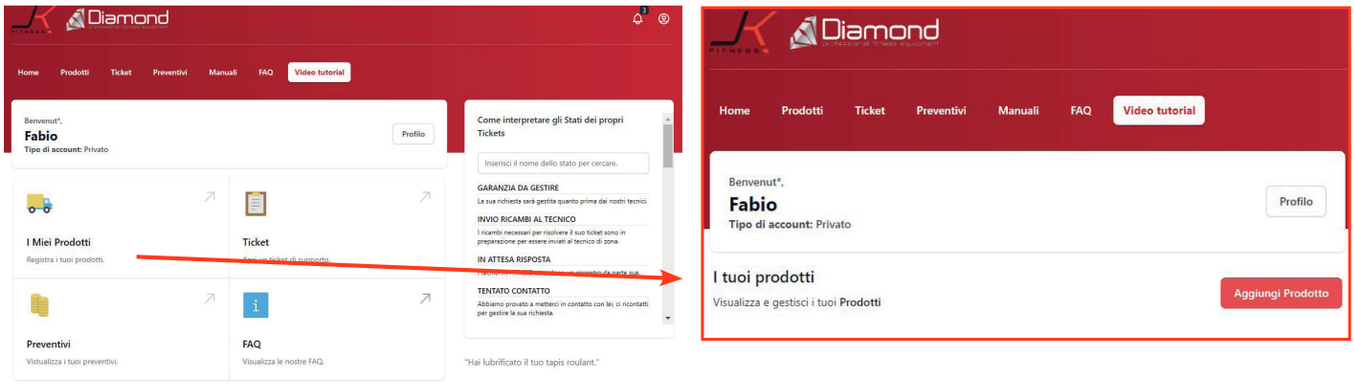

7 - I prodotti inseriti compariranno nella lista. Per aprire una richiesta di assistenza si potrà quindi cliccare sul tasto “**Nuovo ticket**” di fianco al prodotto.

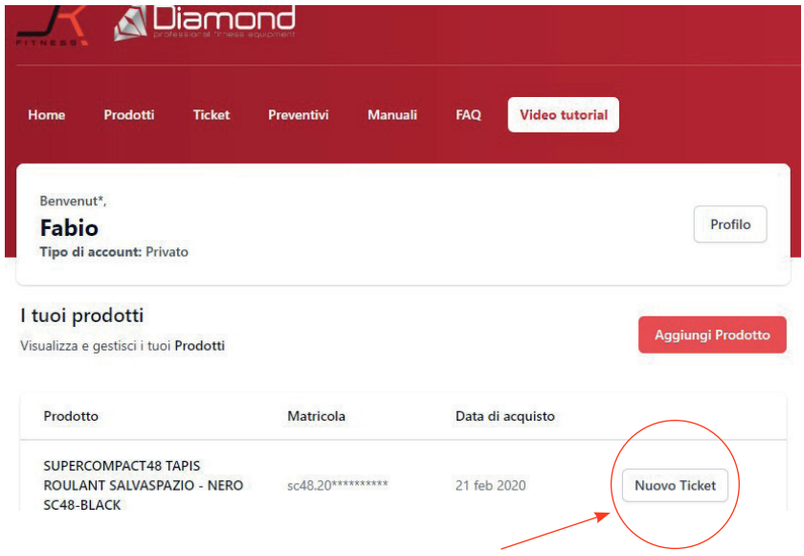

8 - Compilare i dettagli della richiesta di assistenza e cliccare su “Invia”

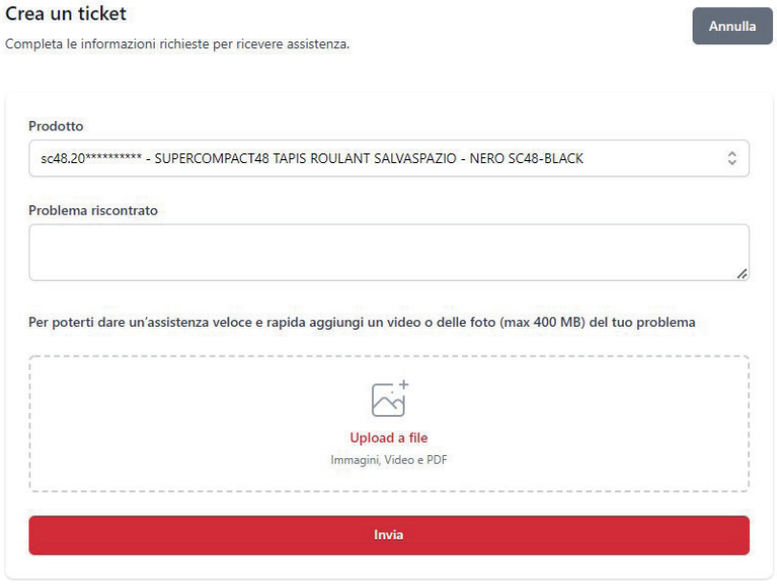

9 - Sarà possibile rimanere aggiornati sullo stato di avanzamento del ticket sia attraverso le comunicazioni ricevute via mail che dalla sezione “**Ticket**” nel portale.
Ad ogni nuovo aggiornamento nel portale comparirà una notifica in alto a destra.

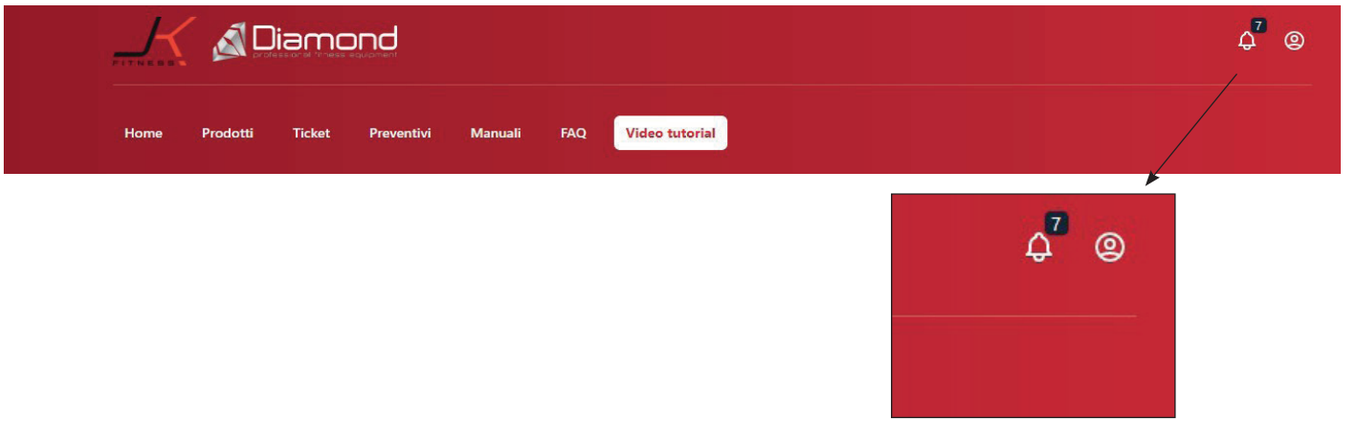

INFORMAZIONI AGLI UTILIZZATORI - SMALTIMENTO

Ai sensi dell'art. 26 del Decreto Legislativo 14 marzo 2014, n. 49 "Attuazione della Direttiva 2012/19/UE sui rifiuti di apparecchiature elettriche ed elettroniche (RAEE)"

Il simbolo del cassonetto barrato, riportato sull'apparecchiatura o sulla sua confezione, indica che il prodotto alla fine della propria vita utile deve essere raccolto separatamente dagli altri rifiuti per permetterne un adeguato trattamento e riciclo. L'utilizzatore dovrà pertanto conferire gratuitamente l'apparecchiatura, giunta a fine vita, agli idonei centri comunali di raccolta differenziata dei rifiuti elettrici ed elettronici oppure riconsegnarla al rivenditore secondo le seguenti modalità:

- per apparecchiature di piccolissime dimensioni, ovvero con almeno un lato esterno non superiore a 25 cm, è prevista la consegna gratuita senza obbligo di acquisto presso i negozi con una superficie di vendita delle apparecchiature elettriche ed elettroniche superiore ai 400 mq. Per negozi con dimensioni inferiori, tale modalità è facoltativa.

- per apparecchiature con dimensioni superiori a 25 cm, è prevista la consegna in tutti i punti di vendita in modalità 1contro1, ovvero la consegna al rivenditore potrà avvenire solo all'atto dell'acquisto di un nuovo prodotto equivalente, in ragione di uno a uno.

L'adeguata raccolta differenziata per l'avvio successivo dell'apparecchiatura dismessa al riciclo, al trattamento e allo smaltimento ambientalmente compatibile contribuisce ad evitare possibili effetti negativi sull'ambiente e sulla salute e favorisce il riutilizzo, riciclo e/o recupero dei materiali di cui è composta l'apparecchiatura.

Lo smaltimento abusivo del prodotto da parte dell'utente comporta l'applicazione delle sanzioni di cui alla corrente normativa di legge.

APPUNTI

APPUNTI

APPUNTI

NOTA

I passi del montaggio e dell'utilizzo sono corredati da immagini delle componenti. I continui aggiornamenti del prodotto, volti al loro miglioramento, potrebbero far sì che tali immagini siano leggermente differenti dalle reali componenti. La sicurezza e funzionalità del prodotto sono comunque garantite.

www.jkfitness.com

© Copyright - All Rights Reserved - Vietata ogni riproduzione non autorizzata.
® JK Fitness è un marchio registrato.

JK Fitness Srl

Via Gelsi, 78
35028 Piove di Sacco
Padova / Italy
T +39 049 9705312
F +39 049 9711704
www.jkfitness.com

RoHS compliant 2002/95/EC