JKFITNESS

MANUALE ISTRUZIONI
JK167

Ed.03/2020

INDICE

LUBRIFICAZIONE	pag. 3
DESCRIZIONE DEL PRODOTTO	pag. 4
ISTRUZIONI PER LA SICUREZZA	pag. 5
ISTRUZIONI PER LA MESSA A TERRA	pag. 7
LISTA DEI COMPONENTI	pag. 8
ASSEMBLAGGIO	pag. 10
SUGGERIMENTI PER L'UTILIZZO DEL TAPIS ROULANT	pag. 16
ISTRUZIONI DEL COMPUTER	pag. 17
PROGRAMMI	pag. 25
MANUTENZIONE	pag. 37
APERTURA – CHIUSURA - TRASPORTO	pag. 38
CONSIGLI PER L'ALLENAMENTO	pag. 40
ESPLOSO	pag. 42
LISTA DELLE PARTI	pag. 44
GARANZIA	pag. 47
RICHIESTA DI ASSISTENZA E ORDINE RICAMBI	pag. 48

LUBRIFICAZIONE

ATTENZIONE

PRIMA DELLA MESSA IN OPERA DEL TAPIS ROULANT LUBRIFICARE IL NASTRO.
Verificare almeno ogni 10 ore dall'utilizzo il grado di lubrificazione della pedana che sollevando 1 lato del nastro deve presentarsi non secca e nemmeno troppo umida.

Come lubrificare il tappeto:

1. Spegnere il tappeto
2. Alzare un lato del nastro
3. Prendere il lubrificante
4. Prendere una cannuccia, e posizionarla sopra alla bottiglietta come indicato
5. Distribuire il lubrificante come indica l'immagine verso il centro della pedana. Non mettere troppo lubrificante perché può causare lo scivolamento della superficie di corsa
6. Avviare il tapis a bassa velocità per 3/5 minuti per distribuire uniformemente il lubrificante. Periodicamente apparirà il messaggio "OIL" come promemoria per la lubrificazione della pedana. Verificare se è necessario lubrificare la pedana e dopo la lubrificazione premere il tasto STOP per 5 secondi per resettare il messaggio.

ATTENZIONE

La lubrificazione della pedana deve essere effettuata regolarmente per evitare la rottura del motore. La garanzia sul prodotto non è valida per danni causati all'attrezzo da negligenza o mancata manutenzione.

È importante prendersi cura del tappeto e della sua superficie di corsa. Un buon lubrificante migliorerà le prestazioni del vostro tappeto.
Utilizzare il lubrificante fornito con il tappeto, poi comprare un lubrificante siliconico JK Fitness dal proprio rivenditore di fiducia.

DESCRIZIONE DEL PRODOTTO

SPECIFICHE tecniche :
Cavalli motore: 3.5/5.0 HP DC
Velocità: 0,8-22 km/h
Superficie di corsa: 510 x 1400 mm
Livello di inclinazione: Elettrica su 20 livelli
Portata massima utente: 140 kg

N.B.:
Significato della targhetta di identificazione applicata ai tapis roulant:

la targhetta di identificazione presente sul tapis roulant è molto importante perché evidenzia le caratteristiche del prodotto: modello, anno di produzione, peso massimo dell'utente, potenza del motore, tensione, frequenza, consumo, peso macchina e numero di matricola. è necessario leggere, comprendere e osservare quanto riportato sulla targhetta.

CE= Il simbolo Ce significa "Conformité européenne", ed indica che il prodotto che lo porta è conforme ai requisiti essenziali previsti da Direttive in materia di sicurezza, sanità pubblica, tutela del consumatore, ecc.

RoHS= la Direttiva RoHS è la normativa 2002/95/Ce adottata nel febbraio del 2003 dalla Comunità europea. la normativa impone restrizioni sull'uso di determinate sostanze pericolose nella costruzione di vari tipi di apparecchiature elettriche ed elettroniche. la RoHS si applica ai prodotti costruiti o importati nell'Unione europea.

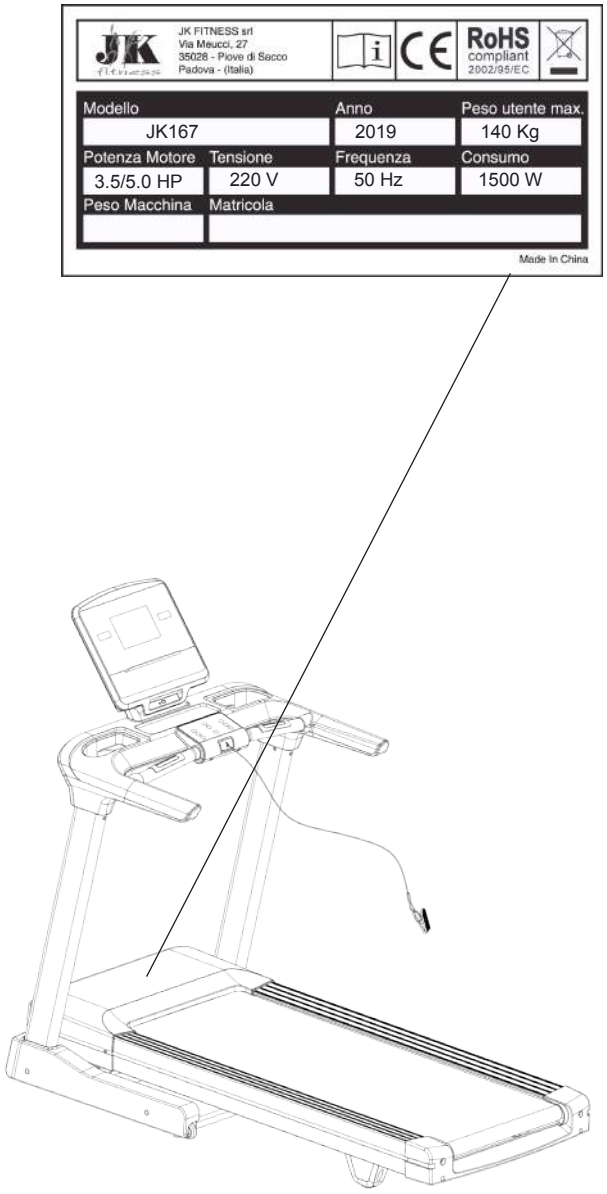

ISTRUZIONI PER LA SICUREZZA

IMPORTANTE

QUESTO ATTREZZO É PROGETTATO ESCLUSIVAMENTE PER USO DOMESTICO. È VIETATO L'UTILIZZO IN CENTRI FITNESS E IN TUTTE LE STRUTTURE IN CUI SI VERIFICHI UN USO COLLETTIVO DEL PRODOTTO.

Grazie per aver acquistato il nostro prodotto. Il vostro tappeto dispone di marcatura CE, in quanto ideato e costruito seguendo i migliori criteri di sicurezza, in conformità agli standard imposti dalle direttive della Comunità Europea. Ciononostante vi consigliamo di seguire durante l'utilizzo dell'attrezzo le basilari norme di sicurezza presentate in questo manuale.
LEGGETE ATTENTAMENTE IL MANUALE PRIMA DI ASSEMBLARE E UTILIZZARE L'ATTREZZO.

Una mancata osservanza delle indicazioni di assemblaggio e/o utilizzo presenti nel manuale d'istruzioni comporterà la decadenza della garanzia del prodotto.

ATTENZIONE

Prima di iniziare qualsiasi programma di allenamento consultate il vostro medico. Ciò è raccomandato soprattutto agli individui che hanno superato i 35 anni di età e alle persone con precedenti problemi cardiaci. Leggete tutte le istruzioni prima di utilizzare qualsiasi attrezzo ginnico. Non ci assumiamo nessuna responsabilità per lesioni personali o danni subiti da e attraverso l'utilizzo di questo attrezzo.

1. leggete attentamente il manuale eseguite tutte le istruzioni prima dell'utilizzo del tappeto.
2. Se durante l'allenamento vi sentite storditi, avvertite nausea, dolori al ventre o altri sintomi strani fermate la sessione d'allenamento immediatamente.
CONSULTATE IMMEDIATAMENTE UN MEDICO.
3. Il proprietario del tappeto deve assicurarsi che tutte le persone che utilizzano il suo attrezzo siano a conoscenza di tutte le prescrizioni e le indicazioni per la sicurezza descritte in questo manuale.
4. Il tapis roulant può essere utilizzato da persone di età non inferiore a 14 anni e in perfette condizioni fisiche.
5. NON lasciate mai il tappeto incustodito quando la spina è inserita. Staccate la spina quando non usate l'attrezzo e prima di rimuovere o sostituire i componenti.
6. Tenete i bambini di età inferiore ai 14 anni e gli animali domestici lontani dall'attrezzo quando vi allenate.
7. NON utilizzate mai il tappeto se il filo elettrico o la presa
risultano danneggiati, se l'attrezzo non funziona correttamente, se danneggiato o venuto a contatto con acqua.
8. Controllate periodicamente il serraggio della bulloneria e assicuratevi dell'integrità di tutti i componenti.
9. NON tentate di spostare il tappeto afferrandolo per il filo elettrico e non usate questo come appoggio. Tenete il filo lontano da fonti di calore o fiamme libere.
10. L'attrezzo deve essere sempre installato e utilizzato su una superficie piana di portata adeguata al peso del prodotto, in un ambiente domestico all'interno. Non posizionarlo in ambienti umidi o vicino all'acqua.
11. NON inserite oggetti nelle fessure.
12. I soggetti portatori di handicap dovrebbero avere i consenso del medico e un'attenta supervisione da parte di personale qualificato durante l'utilizzo dell'attrezzo.
13. NON mettete le mani o i piedi sotto la pedana. Tenete le mani e le gambe lontane dall'attrezzo quando qualcun altro si sta allenando.
14. NON accendete mai il tappeto mentre stazionate sul nastro. Avviate l'attrezzo rimanendo con i piedi sulle pedane laterali; il tappeto si avvierà alla velocità minima. Iniziate a camminarvi sopra lentamente. Diminuite sempre la velocità quando volete scendere e mantenete una bassa velocità quando riavviate il tappeto
15. Staccate sempre la spina del tappeto dalla presa dopo l'utilizzo e prima di pulirlo.
16. Per la disconnessione, spegnete tutte le funzioni e rimuovete la spina dalla presa elettrica.
17. Pericolo cariche elettrostatiche: non utilizzate il tappeto se indossate indumenti in materiali sintetici. Questo tipo di materiale può infatti generare cariche elettrostatiche che, una volta scaricate sulle parti metalliche del tappeto, possono causare una perdita di equilibrio e stabilità durante l'allenamento.
18. Utilizzate il tappeto soltanto per l'uso contemplato in questo manuale.

19. Riscaldatevi per 5/10 minuti prima di ciascuna sessione di allenamento e non trascurate il defaticamento per 5/10 minuti. Questo permetterà l'aumento e la diminuzione graduale del battito cardiaco e eviterà eventuali strappi muscolari.
20. Iniziate il vostro programma lentamente e aumentate gradualmente la velocità e l'inclinazione.
21. Indossate sempre un abbigliamento appropriato e scarpe sportive mentre vi allenate. Non indossate abiti svolazzanti che potrebbero incastrarsi nelle parti mobili dell'attrezzo.
22. Non camminate o correte a piedi nudi, con le calze, scarpe larghe o ciabatte. Utilizzate scarpe da ginnastica adatte alla corsa.
23. Vi consigliamo di fare attenzione quando sollevate o spostate l'attrezzo evitando così un possibile mal di schiena. Seguite le corrette tecniche di sollevamento.
24. Mantenere le seguenti distanze: 75 cm ad ogni lato, 100 cm nel lato posteriore e garantire uno spazio sufficiente per il passaggio e un accesso sicuro di fronte al tappeto.
25. Installare l'attrezzo in un luogo privo di interferenze elettromagnetiche, come da esempio televisori, antenne, linee di alta tensione, reti Wi-Fi.

PERICOLO

La chiavetta di sicurezza è un dispositivo pensato per la vostra incolumità.
Prima di cominciare l'esercizio, posizionare la chiave di sicurezza sull'apposita sede al centro della console e allacciare l'estremità opposta con la clip ai propri indumenti.
L'esercizio non può essere avviato senza collegare la chiave di sicurezza.
In caso di emergenza, staccare la chiave di sicurezza per bloccare immediatamente il movimento del nastro.
Al termine di ogni utilizzo togliere la chiave di sicurezza dalla console, e conservarla lontano dalla portata di bambini per evitare azionamenti impropri del tapis roulant.

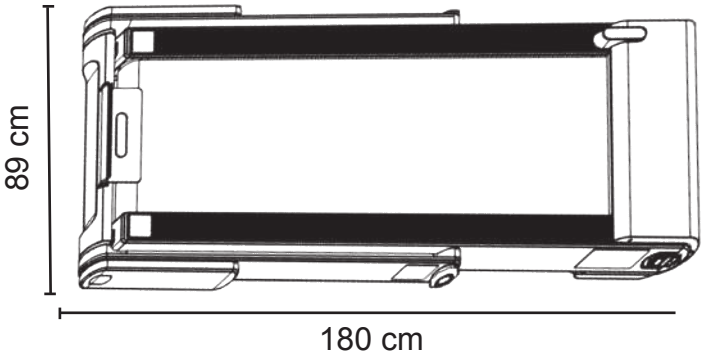

Una mancata osservanza delle indicazioni di assemblaggio e/o utilizzo presenti nel manuale d'istruzioni comporterà la decadenza della garanzia del prodotto.

ISTRUZIONI PER LA MESSA A TERRA

PERICOLO

Questo prodotto deve essere utilizzato con la messa a terra. In caso di malfunzionamento o guasto la messa a terra garantirà una maggiore sicurezza riducendo il rischio di scossa elettrica. La connessione dell'attrezzatura senza la messa a terra può originare una scossa elettrica. Contattare un elettricista qualificato o un tecnico in caso di dubbi riguardati la messa a terra.

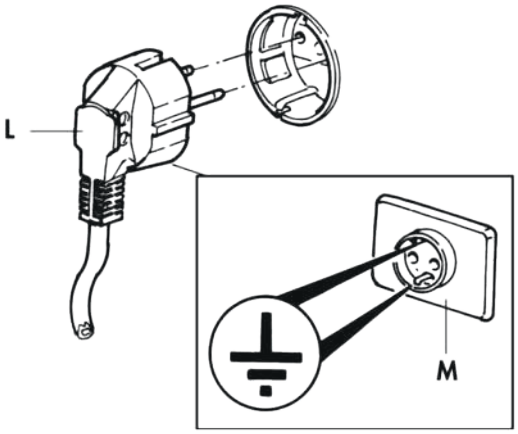

ATTENZIONE

La presa di alimentazione deve essere posizionata in un luogo che consenta un facile inserimento/estrazione, lontano dall'attrezzo stesso per evitare la possibilità di cortocircuiti dovuti a sudore, acqua, umidità. La JK Fitness non si ritiene responsabile per danni arrecati dall'attrezzo a cose o persone nei seguenti casi:

1. Usi impropri e non conformi alle indicazioni contenute in questo manuale.
2. Non corretta e insufficiente manutenzione.
3. Utilizzo di componenti e pezzi di ricambio non originali.

NON far passare il cavo di rete sotto alla macchina o vicino alle parti in movimento.

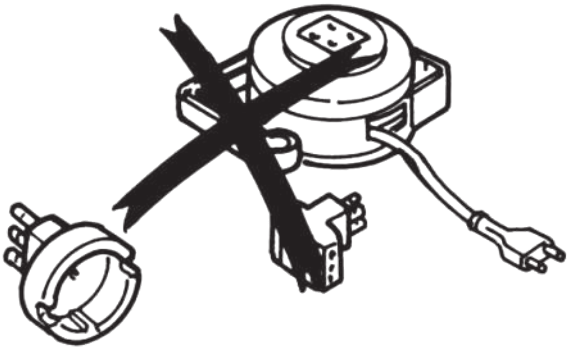

LISTA DEI COMPONENTI

ATTENZIONE

Usare estrema cautela quando assemblate il tappeto.
Nota: ogni passaggio nelle istruzioni di assemblaggio vi informa su come procedere correttamente. Leggete attentamente tutte le istruzioni prima di assemblare il tappeto.
1. Aprire la confezione ed estrarre le parti separandole dal cartone
2. Verificare che nella confezione ci siano tutti i pezzi. Se ne dovesse mancare qualcuno, contattare il centro assistenza.

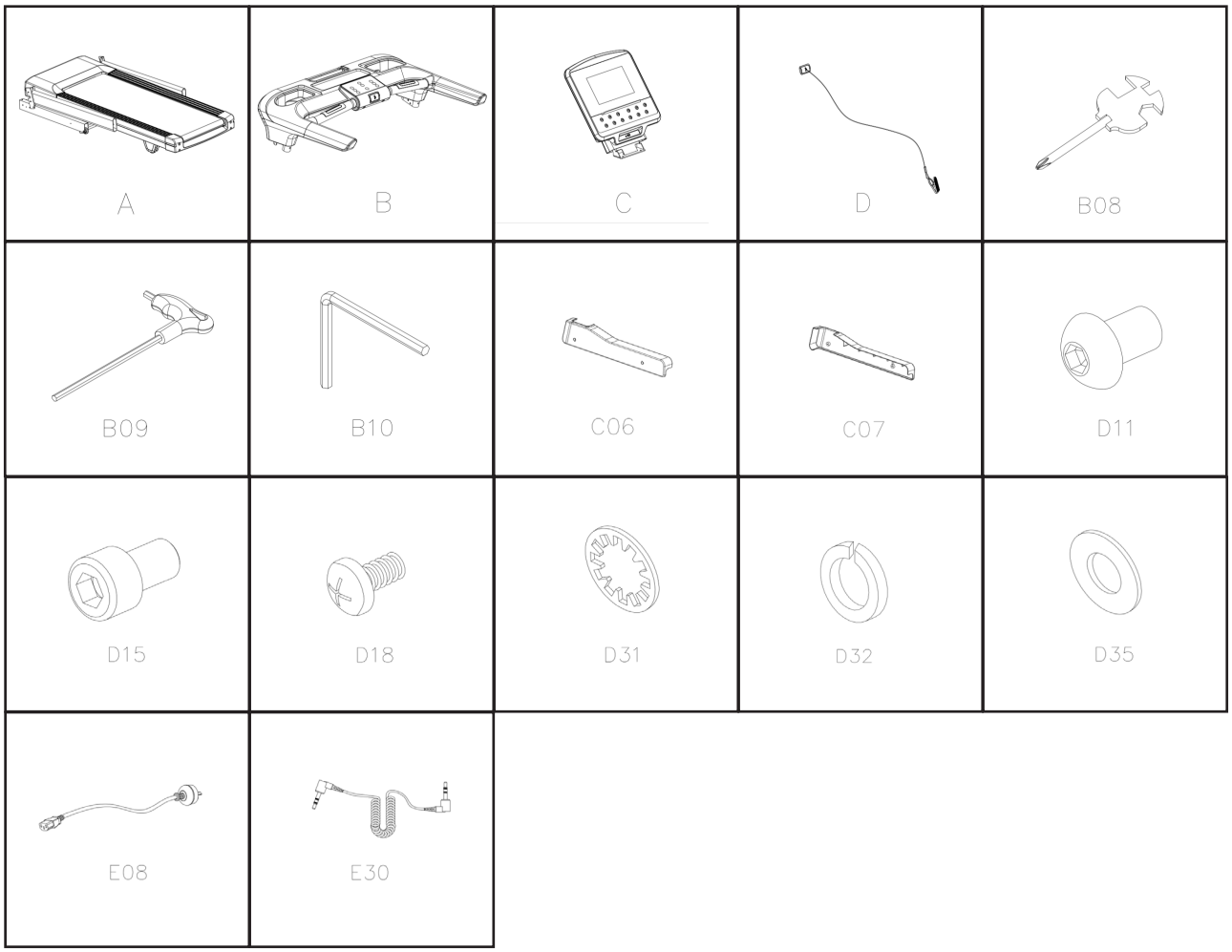

NOTA

I passi del montaggio e dell'utilizzo sono corredati da immagini delle componenti. I continui aggiornamenti del prodotto, volti al loro miglioramento, potrebbero far sì che tali immagini siano leggermente differenti dalle reali componenti. La sicurezza e funzionalità del prodotto sono comunque garantite.

No.	Descrizione	Specifiche	Q.tà
A	Telaio base		1
B	Telaio console		1
C	Console		1
D	Chiave di sicurezza		1
C06	Cover laterale sinistra		1
C07	Cover laterale destra		1
D11	Bullone	M8x15	10
D15	Bullone	M8x15	4
D18	Bullone	M5x16	4
D31	Rondella	8	10
D32	Rondella	8	4
D35	Rondella	8	4
E08	Cavo di alimentazione		1
E30	Cavo MP3		1
B08	Chiave multifunzione	S13, S14, S15	1
B09	Chiave esagonale	6mm	1
B10	Chiave a brugola	5mm	1

ASSEMBLAGGIO

ATTENZIONE

SEGUITE SCRUPOLOSAMENTE LE ISTRUZIONI PER L'ASSEMBLAGGIO RIPORTATE QUI DI SEGUITO. UN NON CORRETTO ASSEMBLAGGIO PUÒ ESSERE CAUSA DI MALFUNZIONAMENTO DEL'ATTREZZO E CONSEGUENTI INCIDENTI.

STEP 1

Aprire l'imballo e spostare il telaio base sul pavimento. NON togliere la reggia da imballaggio.

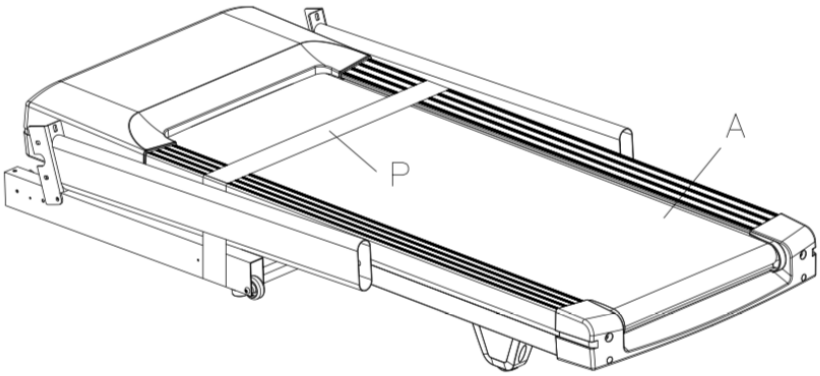

STEP 2

a. Sollevare i montanti (A07) e (A08).
b. Fissarli al telaio base (A) con 6 bulloni (D11) e sei rondelle (D31) utilizzando la chiave a brugola (B10).

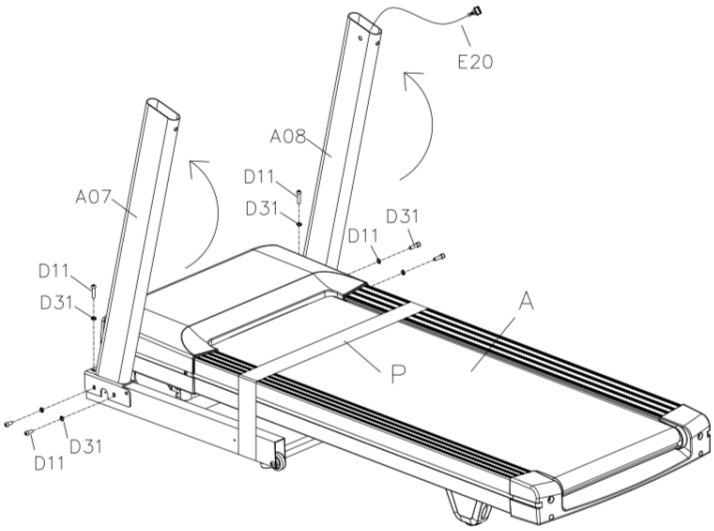

STEP 3

a. Connettere il cavo intermedio console (E19) proveniente dalla console al cavo inferiore console (E20) proveniente dal montante destro.
b. Fissare il telaio console (B) ai montanti (A07 e A08) con quattro bulloni (D11) e quattro rondelle (D31) utilizzando la chiave a brugola (B10).

IMPORTANTE

Prestare attenzione a non pizzicare i cavi e che i cavi siano ben connessi.

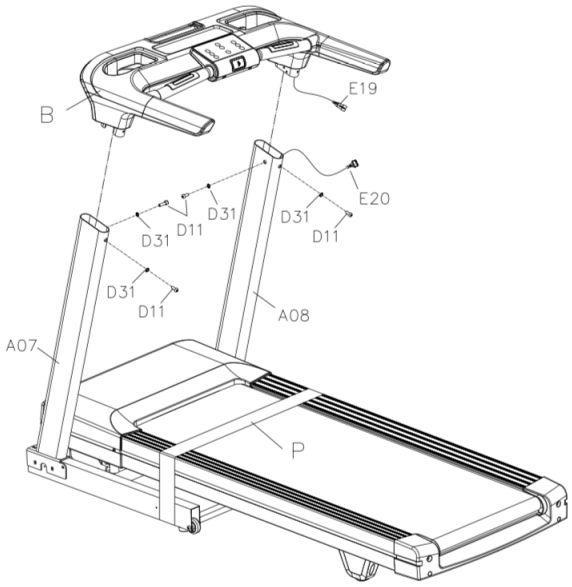

STEP 4

Utilizzando la chiave multifunzione (B08) rimuovere la cover inferiore (C11).

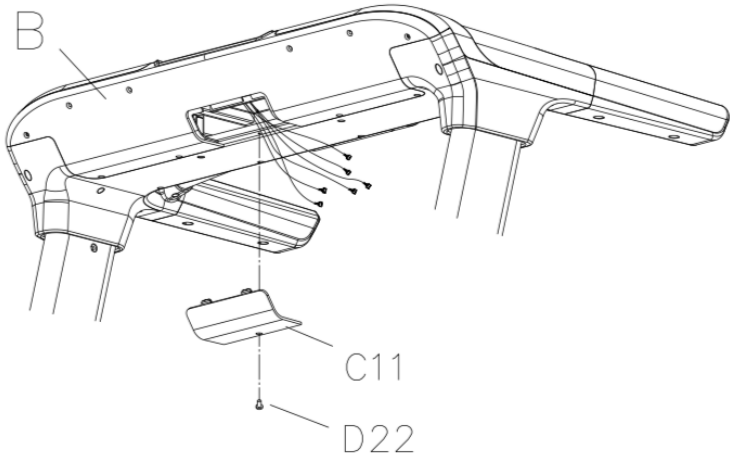

STEP 5

a. Inserire la console (C) nella sede del telaio console (B)
b. Collegare i cavi nel riquadro① ai cavi nel riquadro②.

ATTENZIONE

Durante l'operazione verificare che i cavi non vengano pizzicati.

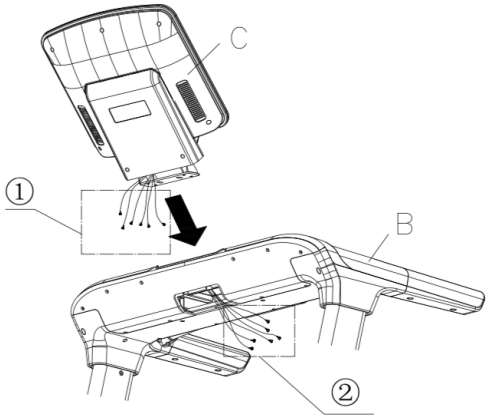

STEP 6

a. Fissare la console (C) nel telaio console (B) utilizzando la chiave esagonale (B09) per serrare quattro bulloni D15, quattro rondelle (D32) e quattro rondelle (D35).
b. Riposizionare la cover inferiore (C11) sul telaio console (B).

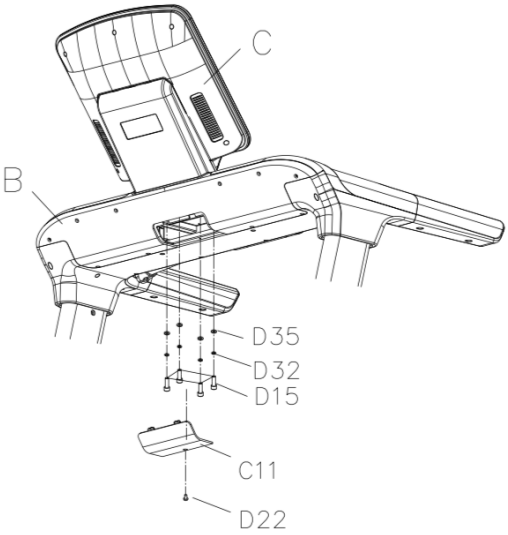

STEP 7

Tagliare la reggia di imballaggio (P).

STEP 8

Con una chiave a brugola (B10) rimuovere il bullone (b) nella parte inferiore del cavo di acciaio (f)

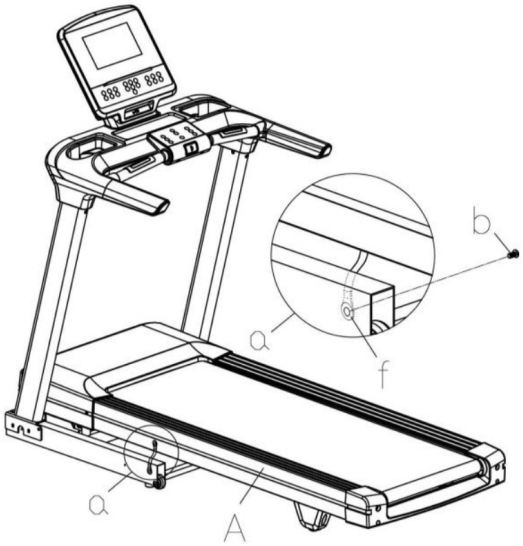

STEP 9

Con una chiave a brugola (B10) rimuovere il bullone (b) nella parte superiore del cavo di acciaio (f). Rimuovere quindi il cavo di acciaio dal telaio.

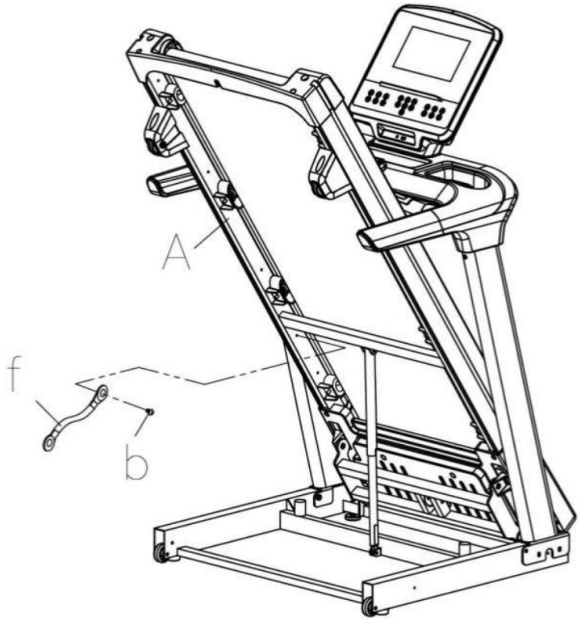

STEP 10

Applicare le cover laterali destra e sinistra (C07 e C06) alla base del telaio principale e fissarle con quattro bulloni (D18).

STEP 11

Prima di avviare l'allenamento applicare la clip della chiave di sicurezza ai propri indumenti e l'altra estremità nella propria sede sulla console.

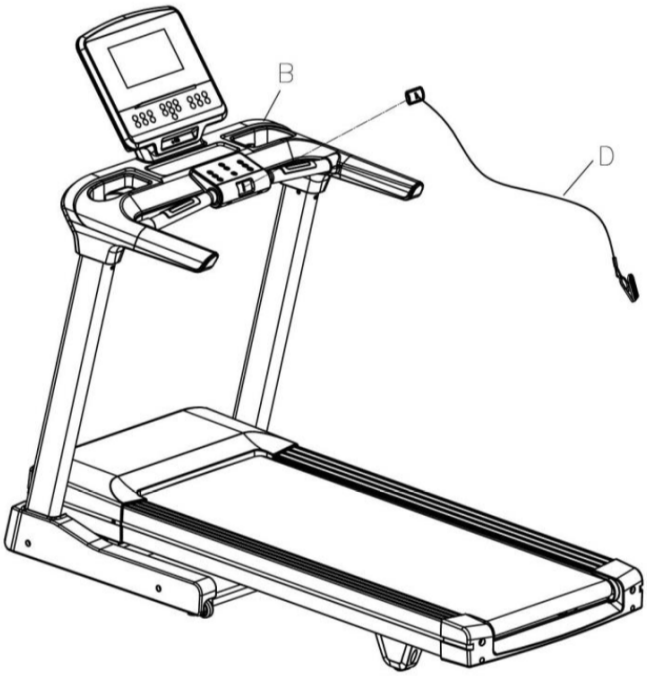

SUGGERIMENTI PER L'UTILIZZO DEL TAPIS ROULANT

a. Durante i primi utilizzi dell'attrezzo prendere prima confidenza con i comandi e con le funzioni dello stesso. Procedere gradualmente all'utilizzo dell'attrezzo e familiarizzare utilizzando il programma manuale prima che quelli preimpostati.
b. Inserire la chiave di sicurezza al centro della console, ed applicare l'estremità con la clip ai propri indumenti.
c. Prima di avviare il nastro posizionarsi con i piedi sulle pedane laterali, salire sul nastro dopo che il ha iniziato a scorrere a velocità bassa.
d. Premere il tasto PAUSE nel caso si voglia interrompere momentaneamente l'esercizio, riavviarlo con il tasto START.
e. Premendo il tasto STOP la macchina interromperà la sua corsa. La corsa si arresterà anche nel caso venga tolta al chiave di sicurezza.
f. Usare i corrimano in caso ci si senta insicuri.
g. Cominciare con una andatura lenta e quindi aumentare gradualmente.
h. L'attrezzo può essere utilizzato da una sola persona alla volta.
i. Camminare rivolgendosi verso la console e non cambiare direzione durante l'esercizio.

REGOLAZIONE LIVELLAMENTO DEL TAPPETO

È possibile regolare i piedini anteriori del tappeto per adeguare il livellamento alla superficie dove è posto: agire con una chiave multifunzione sui piedini, ruotando verso destra l'altezza diminuirà, ruotando verso sinistra l'altezza aumenterà

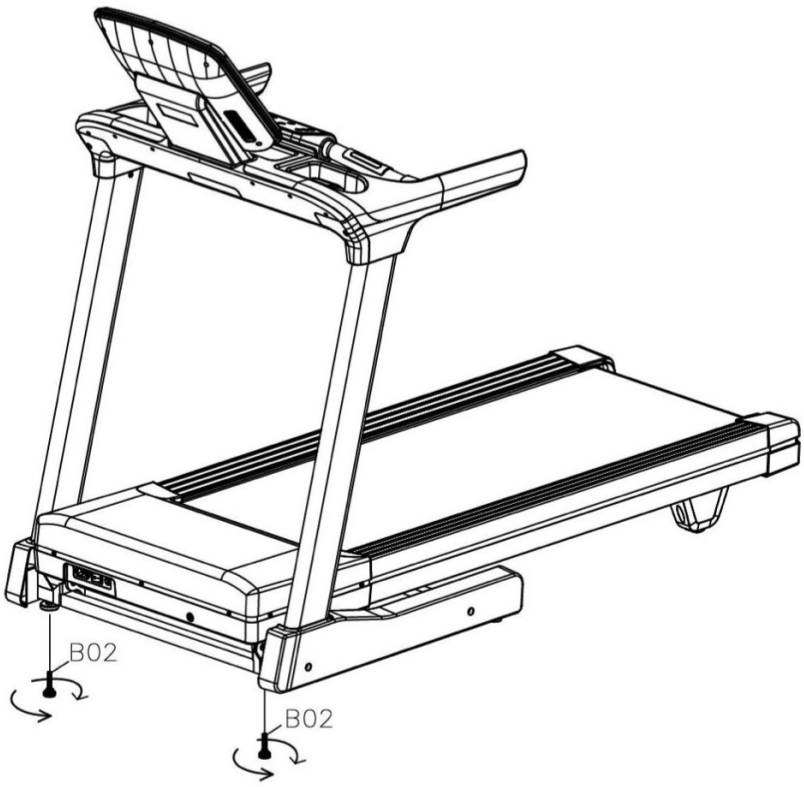

ISTRUZIONI DEL COMPUTER

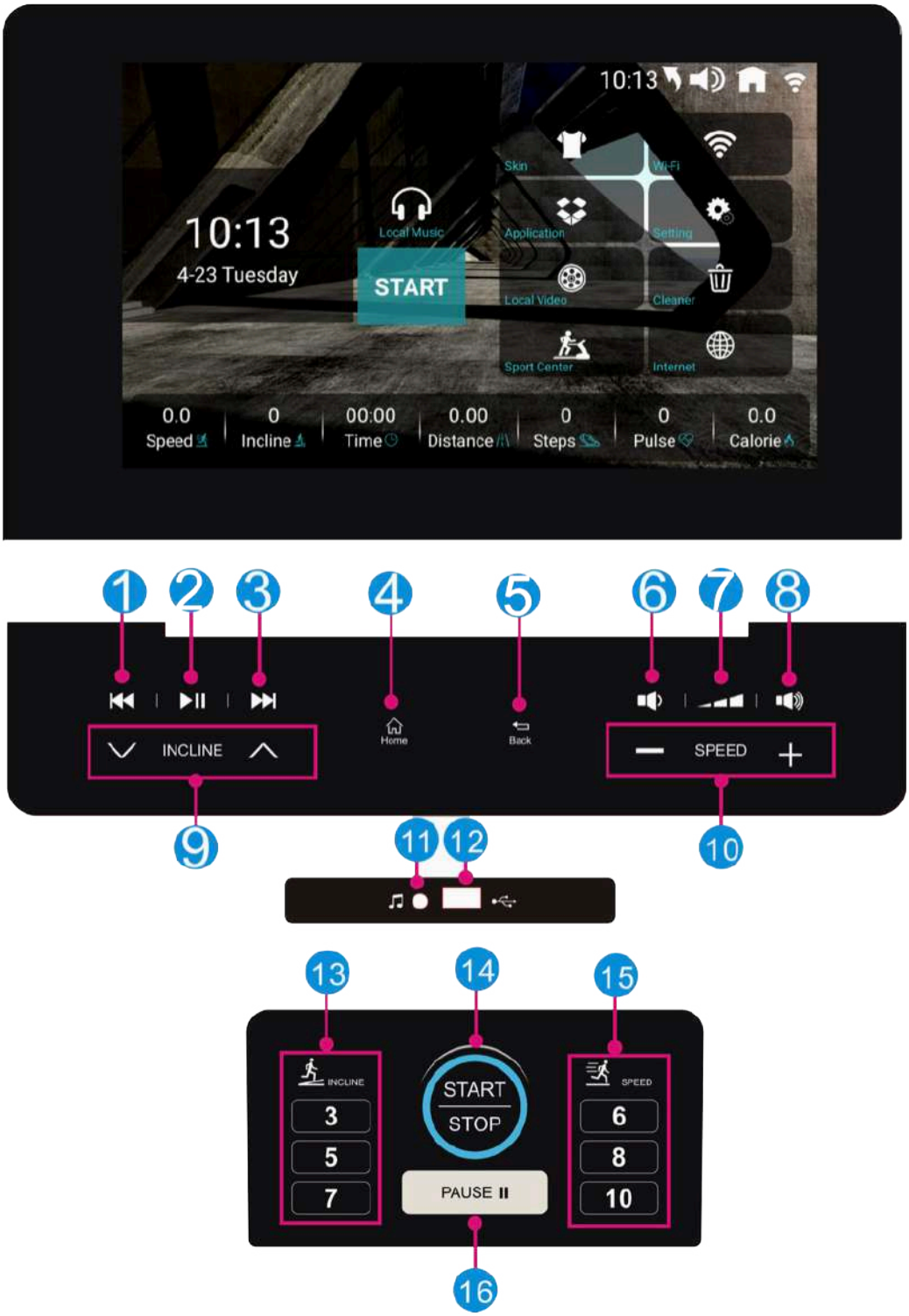

FUNZIONE DEI TASTI

No.	ICONA	DESCRIZIONE
1	⏮	Al brano o video precedente
2	▶II	Play/ Pausa
3	⏭	Al brano o video successivo
4	Home	Ritorna alla schermata di home
5	Back	Torna indietro
6	🔉	Diminuisce il volume
7		Aumenta o diminuisce rapidamente il volume
8	🔊	Aumenta il volume
9	∨ INCLINE ∧	**Tasti di regolazione dell'inclinazione**
10	− SPEED +	**Tasti di regolazione della velocità**
11		Ingresso AUX
12		Ingresso USB per la riproduzione di musica e video
13	INCLINE 3、5、7	**Tasti di selezione rapida dell'inclinazione:** Per passare rapidamente ai livelli di inclinazione 3,5, 7
14	START STOP	Per avviare o arrestare la corsa del tappeto
15	SPEED 6、8、10	**Tasti di selezione rapida della velocità:** Per passare rapidamente a velocità 6,8, 10
16	PAUSE II	Durante l'esercizio premere questo tasto per mettere in pausa la sessione di allenamento, per riavviare l'esercizio premere il tasto START. Per terminare definitivamente la sessione premere il tasto STOP.

UTILIZZO DELLA CONSOLE

HOME PAGE:

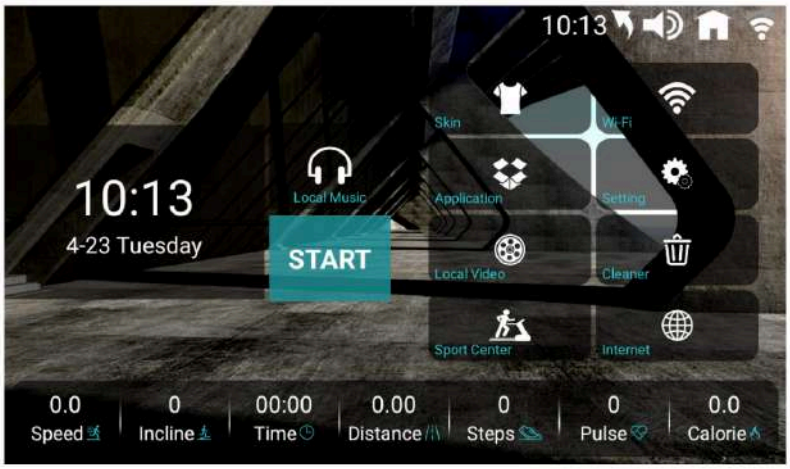

Icona	Descrizione	Icona	Descrizione
10:13	Orologio		Volume
	Ritornare alla pagina precedente		HOME
	Wi-Fi		

L'interfaccia principale è suddivisa in 10 moduli funzione:

Icona	Descrizione	Icona	Descrizione	Icona	Descrizione
	Musica locale		Connessione WIFI		Impostazioni
	Internet		Background		Video locali
	Pulizia Cache		Centro sport		Applicazioni

1) MUSICA LOCALE
Per riprodurre i files musicali locali o da una memoria USB esterna. Formati audio supportati: **MP3, APE, MP4, MOV.**

SONG 1	Il brano in verde è quello in riproduzione		
	Play		Riproduci tutto
	Pausa		Riproduzione casuale
	Brano precedente		Riproduzione ciclica
	Brano successivo		Barra di progressione

2) VIDEO LOCALI
Per riprodurre video locali o da una memoria USB esterna. Formati audio supportati: **MP3, APE, MP4, MOV.**

ATTENZIONE

Per evitare incidenti è sconsigliata la visione di video durante l'allenamento.

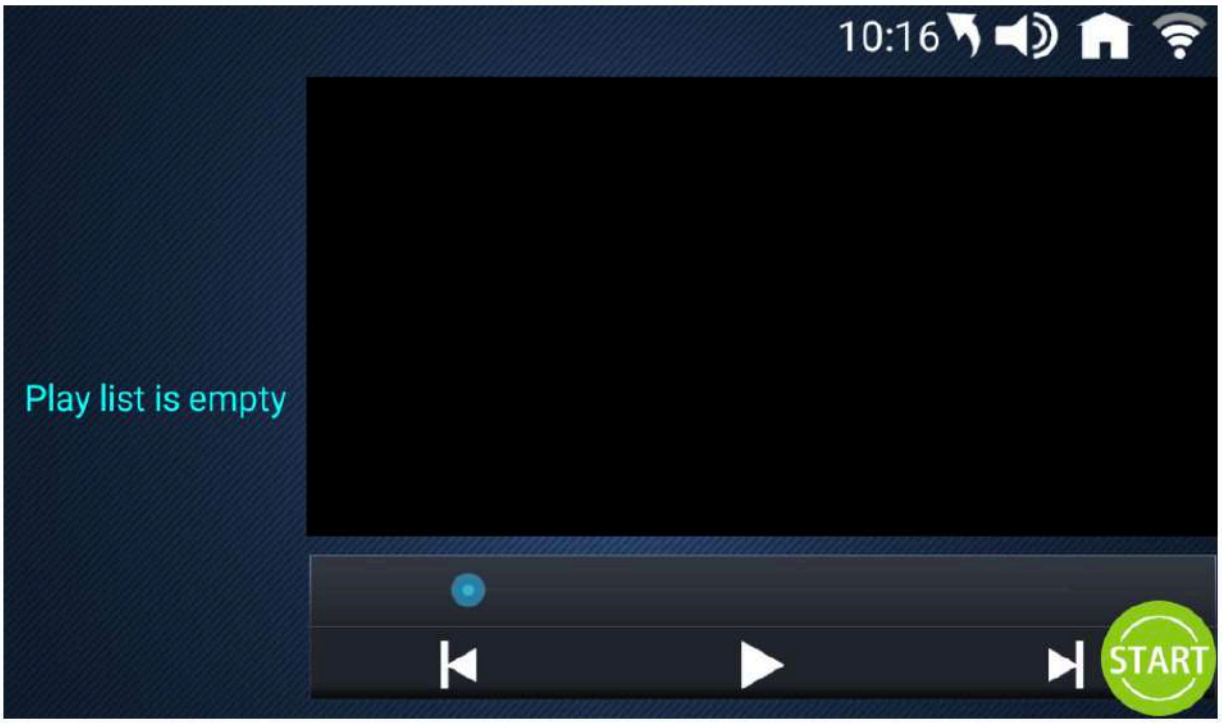

	Avviare la riproduzione		File precedente
	Pausa		File successivo
	Barra di progressione		Cliccare sul video in riproduzione per passare allo schermo intero, cliccare nuovamente per ridurre la schermata.

3) BROWSER INTERNET (GOOGLE CHROME)

Per passare da una app di terzi all'interfaccia principale per impostare i dati di esercizio:

	Per nascondere le informazioni di allenamento		Ritornare alla pagina precedente
	Per mostrare le informazioni di allenamento		Regolazione del volume
	Aprire il pulsante fluttuante		Ritornare all'interfaccia principale
	Chiudere il pulsante fluttuante		

4) WI-FI

Premere per entrare nelle impostazioni della connessione Wi-fi

5) PULIZIA DELLA CACHE

Premere il tasto per pulire la cache di sistema.

NOTA

Procedere periodicamente alla pulizia della cache.

6) CENTRO SPORT

Accedere a questa sezione per utilizzare:
- Conto alla rovescia del tempo
- Conto alla rovescia delle calorie
- Conto alla rovescia della distanza
- Conto alla rovescia dei passi
- Programmi preimpostati
- HRC (programma controllo frequenza cardiaca)
- Modalità pista
- Esercizio con vista reale
- Programmi personalizzabili.

Premere per entrare nel **Centro Sport** e quindi selezionare la modalità di allenamento desiderata.

Modalità Pista

- Un giro pista corrisponde a 400 m.
- Cliccare in ogni area dello schermo per aprire una nuova finestra di dialogo che consente di regolare velocità e inclinazione.
- Premere per le opzioni di riavvio e stop. In assenza di operazioni per più di 3 secondi, la finestra si chiuderà automaticamente.

PROGRAMMI

Programmi Preimpostati
Questo tapis roulant dispone di 36 programmi preimpostati con variazione automatica di velocità ed inclinazione. Ogni programma è suddiviso in 20 intervalli di tempo, con velocità e/o livello di inclinazione diversi.
La durata di default è di 15 minuti ma è possibile variarla a piacimento.
Durante il funzionamento del programma l'utilizzatore può variare la velocità e l'inclinazione, ma al passaggio all'intervallo successivo, il sistema varierà tali valori in base all'andamento del programma.

La tabella qui sotto riporta il funzionamento dei vari programmi

PROGRAMMA \ INTERVALLO		1	2	3	4	5	6	7	8	9	10	11	12	13	14	15	16	17	18	19	20
P1	VELOCITÀ	1	2	2	3	3	4	4	4	4	4	4	4	4	4	4	3	3	2	2	1
	INCLINAZIONE	0	0	1	1	2	2	2	3	3	2	2	3	2	3	2	2	1	1	0	0
P2	VELOCITÀ	1	2	2	3	4	4	7	4	7	7	7	4	7	7	4	4	3	2	2	1
	INCLINAZIONE	0	0	2	3	4	3	4	4	5	5	6	7	6	6	5	4	3	2	0	0
P3	VELOCITÀ	1	2	2	3	4	4	7	7	4	7	7	7	7	4	4	4	3	2	2	1
	INCLINAZIONE	0	0	3	7	4	4	7	4	8	4	3	7	3	7	5	4	7	3	0	0
P4	VELOCITÀ	1	2	2	3	3	6	6	6	6	6	6	9	6	6	6	3	3	2	2	1
	INCLINAZIONE	0	0	3	7	4	4	7	4	8	4	3	7	3	7	5	4	7	2	0	0
P5	VELOCITÀ	1	2	2	3	4	6	6	6	6	9	6	6	6	6	6	4	3	2	2	1
	INCLINAZIONE	0	0	2	4	6	8	6	8	5	9	9	8	6	7	6	8	4	2	0	0
P6	VELOCITÀ	1	2	2	4	4	6	6	9	9	9	9	6	6	6	6	6	4	2	2	1
	INCLINAZIONE	0	0	3	4	5	6	5	6	5	7	6	7	5	7	6	7	7	3	0	0
P7	VELOCITÀ	2	3	4	6	6	9	9	9	9	9	9	9	9	9	9	9	6	4	4	2
	INCLINAZIONE	0	0	2	4	4	6	7	8	9	9	9	9	9	9	8	6	4	2	0	0

PROGRAMMA \ INTERVALLO		1	2	3	4	5	6	7	8	9	10	11	12	13	14	15	16	17	18	19	20
P8	VELOCITÀ	1	2	2	4	4	7	7	7	7	9	9	9	9	9	9	9	9	9	8	4
	INCLINAZIONE	0	0	2	4	8	9	9	2	4	8	9	9	2	4	9	9	9	2	0	0
P9	VELOCITÀ	2	3	3	6	6	9	9	9	7	9	9	9	9	9	9	9	6	3	3	2
	INCLINAZIONE	0	0	9	9	8	4	2	9	9	8	4	2	9	9	8	4	3	3	0	0
P10	VELOCITÀ	1	2	2	4	4	6	2	4	4	6	2	4	4	6	2	4	4	6	4	3
	INCLINAZIONE	0	0	2	2	4	4	3	4	5	6	5	6	8	7	8	9	9	9	0	0
P11	VELOCITÀ	2	4	4	6	6	9	4	6	6	9	4	6	6	9	4	6	6	9	4	1
	INCLINAZIONE	0	0	9	9	9	9	8	8	7	7	5	6	5	6	4	3	4	3	0	0
P12	VELOCITÀ	1	3	3	6	9	9	3	6	9	9	3	6	9	9	3	6	9	9	6	4
	INCLINAZIONE	0	0	9	9	9	8	9	9	9	8	9	9	9	8	9	9	9	8	0	0
P13	VELOCITÀ	4	9	4	9	4	9	4	9	4	9	4	9	4	9	4	9	4	9	4	9
	INCLINAZIONE	0	0	4	8	9	9	4	8	9	9	4	8	9	9	4	8	9	9	0	0
P14	VELOCITÀ	2	3	3	6	9	9	3	6	9	9	3	6	9	9	3	6	9	9	6	3
	INCLINAZIONE	0	0	4	8	9	9	4	8	9	9	4	8	9	9	4	8	9	9	0	0
P15	VELOCITÀ	4	6	9	9	9	6	9	9	9	6	9	9	9	6	9	9	9	6	4	2
	INCLINAZIONE	0	0	2	3	4	5	6	8	7	8	8	7	7	6	5	4	3	2	0	0
P16	VELOCITÀ	2	4	4	9	4	9	4	9	4	9	4	9	4	9	4	9	4	9	4	9
	INCLINAZIONE	0	0	2	4	5	6	2	4	5	6	2	4	5	6	2	4	5	6	0	0
P17	VELOCITÀ	2	2	2	4	6	6	9	9	9	2	4	6	6	9	9	9	6	2	2	2
	INCLINAZIONE	0	0	2	4	6	8	9	9	9	9	9	9	9	9	8	6	4	2	0	0
P18	VELOCITÀ	3	6	3	6	6	3	6	6	3	6	6	3	6	6	3	6	6	2	2	2
	INCLINAZIONE	0	0	2	6	8	2	6	8	2	6	8	2	6	8	2	6	8	2	0	0
P19	VELOCITÀ	4	9	4	9	4	9	4	9	4	9	4	9	4	9	4	9	4	9	4	9
	INCLINAZIONE	0	0	9	8	6	4	9	8	6	4	9	8	6	4	9	8	6	4	0	0
P20	VELOCITÀ	4	9	4	9	4	9	4	9	4	9	4	9	4	9	4	9	4	9	4	9
	INCLINAZIONE	0	0	9	8	2	9	8	2	9	8	2	9	8	2	9	8	2	2	0	0

PROGRAMMA \ INTERVALLO		1	2	3	4	5	6	7	8	9	10	11	12	13	14	15	16	17	18	19	20
P21	VELOCITÀ	2	6	2	6	9	2	6	9	2	6	9	2	6	9	2	6	9	2	6	2
	INCLINAZIONE	0	0	9	8	2	9	8	2	9	8	2	9	8	2	9	8	2	2	0	0
P22	VELOCITÀ	4	6	9	6	2	9	6	2	9	6	2	9	6	2	9	6	2	2	4	2
	INCLINAZIONE	0	0	2	4	9	2	4	9	2	6	9	6	8	9	6	8	9	2	0	0
P23	VELOCITÀ	4	6	9	6	6	2	9	6	6	2	9	6	6	2	9	6	6	2	2	2
	INCLINAZIONE	0	0	2	3	4	5	6	6	7	8	9	9	9	9	9	9	9	2	0	0
P24	VELOCITÀ	4	6	9	6	4	9	6	4	9	6	4	9	6	4	9	6	4	2	4	2
	INCLINAZIONE	0	0	4	4	5	6	7	8	9	9	9	9	9	9	9	9	9	2	0	0
P25	VELOCITÀ	2	4	3	4	3	5	4	2	5	2	6	2	7	2	8	3	7	3	9	3
	INCLINAZIONE	1	2	3	3	1	2	2	3	2	5	4	5	6	6	4	5	5	6	5	0
P26	VELOCITÀ	2	5	4	6	4	6	4	2	4	3	3	6	5	7	5	7	5	3	5	2
	INCLINAZIONE	1	2	3	3	2	2	3	4	2	3	2	3	4	4	3	3	4	5	3	0
P27	VELOCITÀ	2	5	4	5	4	5	4	2	3	3	3	6	5	6	5	6	5	3	4	2
	INCLINAZIONE	1	2	2	3	1	2	2	2	2	2	2	3	3	4	2	3	3	3	3	0
P28	VELOCITÀ	2	6	7	4	4	7	4	2	4	3	3	7	8	5	5	8	5	3	5	2
	INCLINAZIONE	4	5	6	6	9	9	1	9	6	4	5	6	7	7	9	9	2	9	7	0
P29	VELOCITÀ	2	4	6	8	7	8	6	2	3	3	3	5	7	9	8	9	7	3	4	2
	INCLINAZIONE	3	5	4	4	3	4	4	3	3	3	4	6	5	5	4	5	5	4	4	0
P30	VELOCITÀ	2	4	5	5	6	5	6	3	3	3	3	5	6	6	7	6	7	4	4	2
	INCLINAZIONE	3	5	3	4	2	3	4	2	3	3	4	6	4	5	3	4	5	3	4	0
P31	VELOCITÀ	3	6	7	5	8	5	9	6	4	2	4	7	8	6	9	6	9	7	4	3
	INCLINAZIONE	2	2	3	3	2	2	4	6	2	3	3	3	4	4	3	3	5	7	3	0
P32	VELOCITÀ	3	6	7	5	8	6	7	6	4	4	4	7	8	6	9	7	8	7	5	3
	INCLINAZIONE	1	2	4	3	2	2	4	5	2	2	2	3	5	4	3	3	5	6	3	0
P33	VELOCITÀ	2	8	6	4	5	9	7	5	4	4	3	9	7	5	6	9	8	6	5	3
	INCLINAZIONE	2	2	6	2	3	4	2	2	2	2	3	3	7	3	4	5	3	3	3	0

PROGRAMMA \ INTERVALLO		1	2	3	4	5	6	7	8	9	10	11	12	13	14	15	16	17	18	19	20
P34	VELOCITÀ	2	3	5	3	3	5	3	6	3	4	3	4	6	4	4	6	4	7	4	3
	INCLINAZIONE	4	4	3	6	7	8	8	6	3	4	5	5	4	7	8	9	9	7	4	0
P35	VELOCITÀ	2	5	8	9	6	9	5	3	2	3	3	6	9	9	7	9	6	4	3	2
	INCLINAZIONE	1	3	5	8	1	7	6	3	2	4	2	4	6	9	2	8	7	4	3	0
P36	VELOCITÀ	2	5	5	4	4	6	4	2	3	5	3	6	6	5	5	7	5	3	4	4
	INCLINAZIONE	3	5	6	7	9	9	9	9	6	4	4	6	7	8	9	9	9	9	7	0

Programmi Personalizzati

- Premere per entrare nella personalizzazione dei programmi.

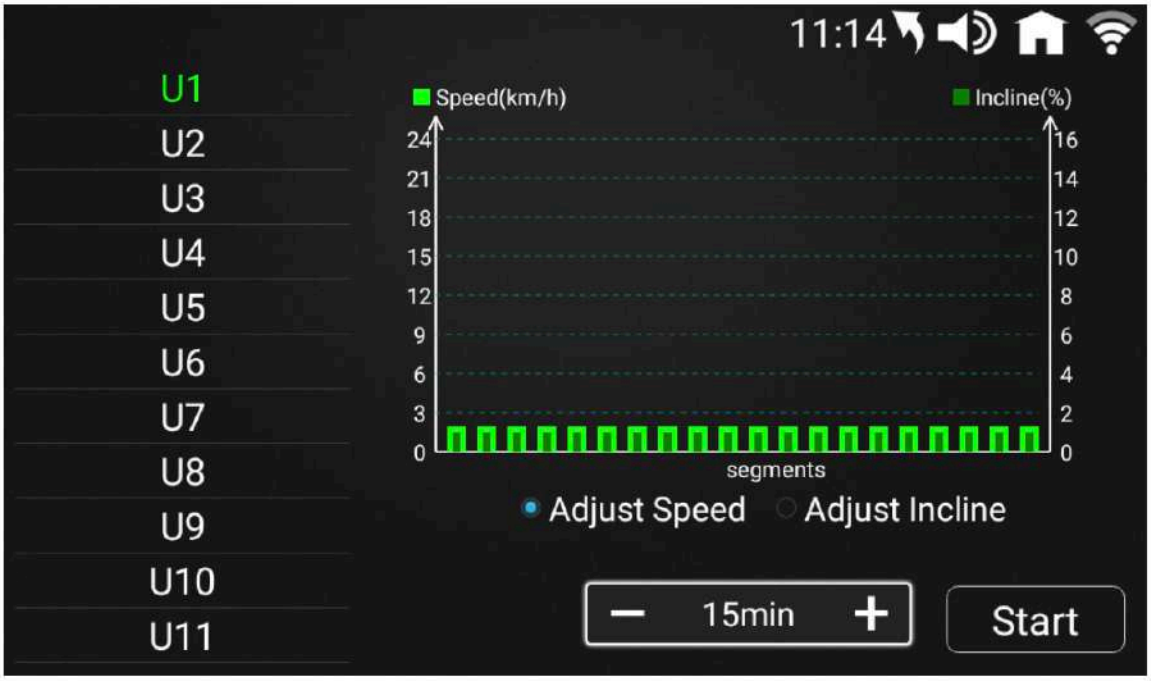

U1 U2 U3	Lista dei programmi personalizzabili, 16 in totale da U1 a U16
	Diagramma del programma: velocità, inclinazione;
Adjust Speed	Adjust speed: per attivare l'impostazione della velocità. Trascinare la colonna relativa alla velocità verso l'alto per aumentare la velocità in quell'intervallo di tempo, trascinare verso il basso per diminuire la velocità
Adjust Incline	Adjust incline: per attivare l'impostazione dell'inclinazione. Trascinare la colonna relativa all'inclinazione verso l'alto per aumentare l'inclinazione in quell'intervallo di tempo, trascinare verso il basso per diminuire l'inclinazione.
− 15min +	Impostazione della durata della sessione d'esercizio.
Start	Start

Programma Heart Rate Control **(Hrc, Solo Con Fascia Toracica Indossata)**
I programmi HRC (Controllo del battito Cardiaco) sono allenamento guidato dalle caratteristiche fisiche (resistenza cardiaca) dell'utente. Questi programmi regolano automaticamente la velocità e l'inclinazione del tappeto durante la sessione di allenamento allo scopo di mantenere il numero di pulsazioni cardiache al livello impostato.
La frequenza cardiaca stimata ottimale da mantenere è situata tra il 60% e il 75% della frequenza massima teorica di pulsazioni (calcolata con la formula: 220 meno l'età dell'utente).
Questa frequenza cardiaca permette di bruciare le calorie derivanti dall'ossidazione dei grassi mentre se si mantiene un regime tra il 75%-85% della Frequenza massima teorica apporta un notevole miglioramento delle capacità aerobiche (respiratorie e cardiache). I programmi HRC funzionano solo se utilizzati indossando la fascia cardio (opzionale).

COME INDOSSARE LA FASCIA CARDIO (optional)
1. Attaccare il trasmettitore alla fascia elastica usando le clip.
2. Posizionare il trasmettitore al centro del torace, immediatamente sotto i muscoli pettorali. Indossare il trasmettitore direttamente sulla pelle assicura una più precisa misurazione delle pulsazioni.
3. Stringere la fascia il più possibile evitando però che diventi troppo stretta e ostacoli il movimento.
4. Inumidire il lato interno del trasmettitore prima di iniziare l'allenamento.
5. Indossare la fascia cardio alcuni minuti prima di iniziare l'allenamento.
6. È necessario non allontanarsi più di un metro dalla console durante l'allenamento per consentire alla fascia cardio di trasmettere dei valori attendibili al ricevitore posizionato nella console.

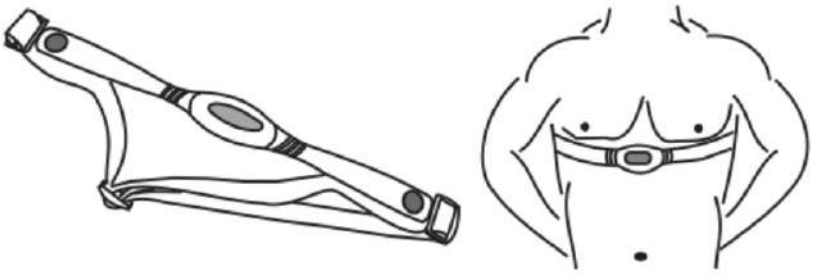

ATTENZIONE

IL TRASMETTITORE SI ATTIVA AUTOMATICAMENTE NON APPENA RICEVE UN SEGNALE DAL CUORE DELL'UTENTE. SI DISATTIVA QUANDO NON RICEVE PIU' ALCUN SEGNALE.
ANCHE SE IL TRASMETTITORE È RESISTENTE ALL'ACQUA PUO' ESSERE DANNEGGIATO DALL'UMIDITÀ ED È DUNQUE NECESSARIO ASCIUGARLO ACCURATAMENTE DOPO L'USO PER PROLUNGARE IL FUNZIONAMENTO DELLE BATTERIE.
NON USARE LA FASCIA CARDIO E IL PROGRAMMA DI CONTROLLO DELLE PULSAZIONI SE SUL DISPLAY NON APPARE UN VALORE STABILE E/O ATTENDIBILE.
IL MALFUNZIONAMENTO DEL TRASMETTITORE CARDIO PUò ESSERE CAUSATO DA INTERFERENZE ELETTROMAGNETICHE (DOVUTE A PICCOLI ELETTRODOMESTICI, FORNI A MICROONDE, TELEVISORI, SISTEMI DI ALLARME PER ABITAZIONI), NON CORRETTO ASSEMBLAGGIO DELLA CONSOLE, INSTABILITÀ DELL' ATTREZZO SUL PIANO D'APPOGGIO.

1. Accendere l'interruttore principale del tappeto.
2. Inserire la chiave di sicurezza al centro della console, ed applicare l'estremità con la clip ai propri indumenti. Posizionarsi sulle pedane poggiapiedi.
3. Premere per selezionare il programma HRC.

4. Impostare i parametri desiderati:
- Durata
- Età
- Frequenza cardiaca obiettivo
- Velocità massima, 9 km/h, 11 km/h o 13 km/h

5. Avviare l'allenamento con START, salire sul nastro e cominciare a camminare. Il primo minuto sarà di riscaldamento.
6. Durante l'esecuzione del programma il sistema verificherà la frequenza cardiaca ogni 30 secondi:
- Se la frequenza cardiaca rilevata è di 30 bpm inferiore alla frequenza cardiaca obiettivo, la velocità aumenterà di 2 km/h alla volta.
- Se la frequenza cardiaca rilevata è tra 9 e 29 bpm inferiore alla frequenza cardiaca obiettivo, la velocità aumenterà di 1 km/h alla volta.
- Se la frequenza cardiaca rilevata è di 30 bpm superiore alla frequenza cardiaca obiettivo, la velocità diminuirà di 2 km/h alla volta.
- Se la frequenza cardiaca rilevata è tra 9 e 29 bpm superiore alla frequenza cardiaca obiettivo, la velocità diminuirà di 1 km/h alla volta.

Nel caso la frequenza cardiaca non venga rilevata per due volte, il sistema porterà al minimo la velocità e l'allenamento verrà arrestato in 35 secondi.
Quando la velocità è di 1 km/h ma la rilevazione della frequenza richiede di ridurre la velocità, l'allenamento verrà arrestato in 35 secondi.
Quando la frequenza cardiaca rilevata supera la frequenza cardiaca obiettivo di default, il sistema porterà la velocità al minimo e l'allenamento verrà arrestato in 35 secondi.

Modalità conto alla rovescia del tempo

Premere per entrare nella modalità conto alla rovescia del tempo. Selezionare la durata desiderata per l'esercizio. Avviare quindi premendo **START.**

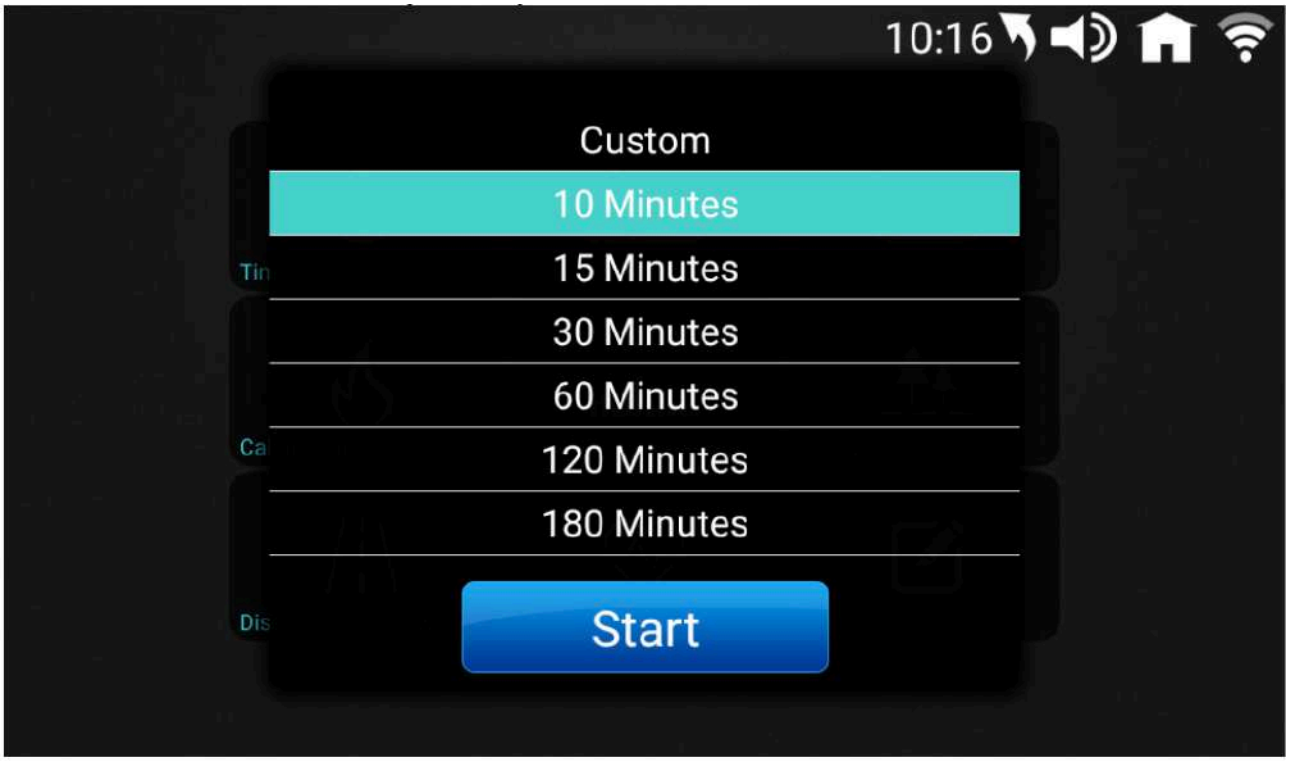

Modalità esercizio con vista reale

Premere per selezionare l'esercizio con vista reale per correre in un paesaggio memorizzato, sono disponibili tre diversi paesaggi:

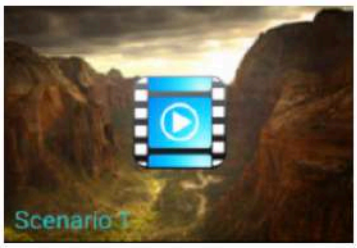		
Deserto	Paesaggio verde	Spiaggia

7) BACKGROUND

Premere per entrare nella modifica dello sfondo del display. Selezionare lo sfondo preferito e quindi premere per ritornare alla pagina principale.

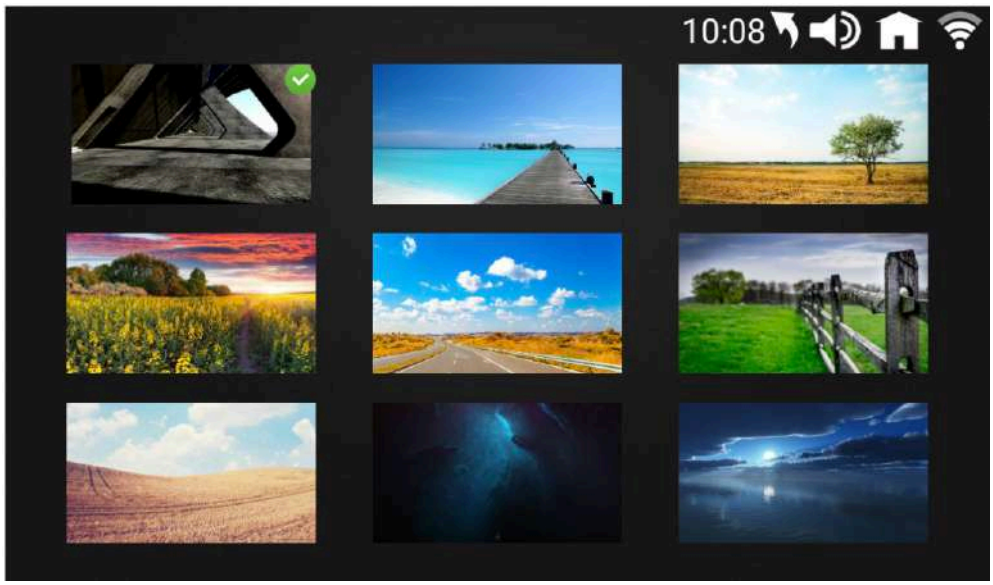

8) APPLICAZIONI
Accedere a questo menù per lanciare le applicazioni precaricate.

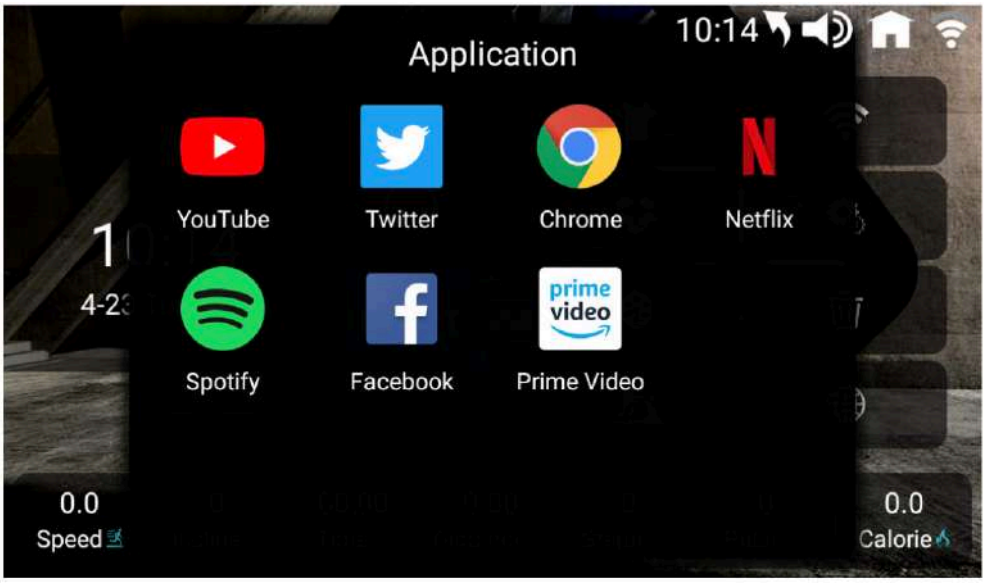

9) IMPOSTAZIONI

Premere per accedere alle impostazioni di sistema, come la regolazione della luminosità del display, la lingua, la gestione del tapis roulant, le impostazioni di fabbrica (risrvato al personale dell'assistenza tecnica).

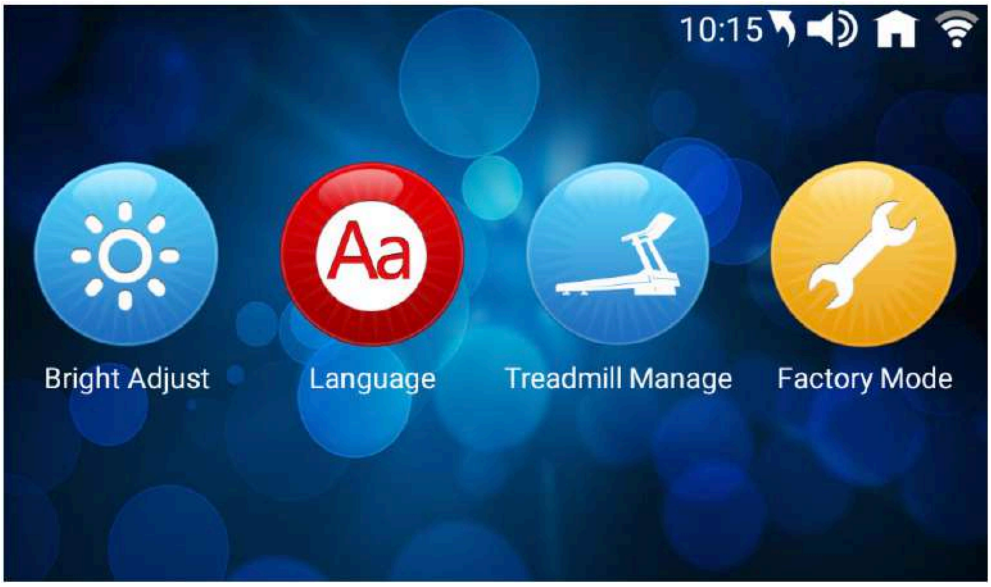

AVVIO RAPIDO

1. Accendere l'interruttore principale del tappeto.
2. Inserire la chiave di sicurezza al centro della console, ed applicare l'estremità con la clip ai propri indumenti. Posizionarsi sulle pedane poggiapiedi.
3. Premere il tasto START, la macchina si avvierà alla minima velocità dopo un countdown di 3 secondi.
4. Salire sul nastro corsa e cominciare a camminare.
5. Variare velocità e inclinazione con i tasti - SPEED + e ∨INCLINE∧ o con i tasti di selezione rapida di velocità (SPEED 6/8/10) e inclinazione (INCLINE 3/5/7)
6. Premere il tasto PAUSE nel caso si voglia interrompere momentaneamente l'esercizio, riavviarlo con il tasto START.
7. Premendo il tasto STOP la macchina interromperà la sua corsa. La corsa si arresterà anche nel caso venga tolta al chiave di sicurezza.
8. Oltre alle regolazioni tramite tasti è possibile utilizzare il touch screen della console. Durante l'allenamento, premere in qualsiasi zona dello schermo e apparirà una nuova finestra di dialogo con le regolazioni di velocità e inclinazione e le opzioni di stop/pausa.

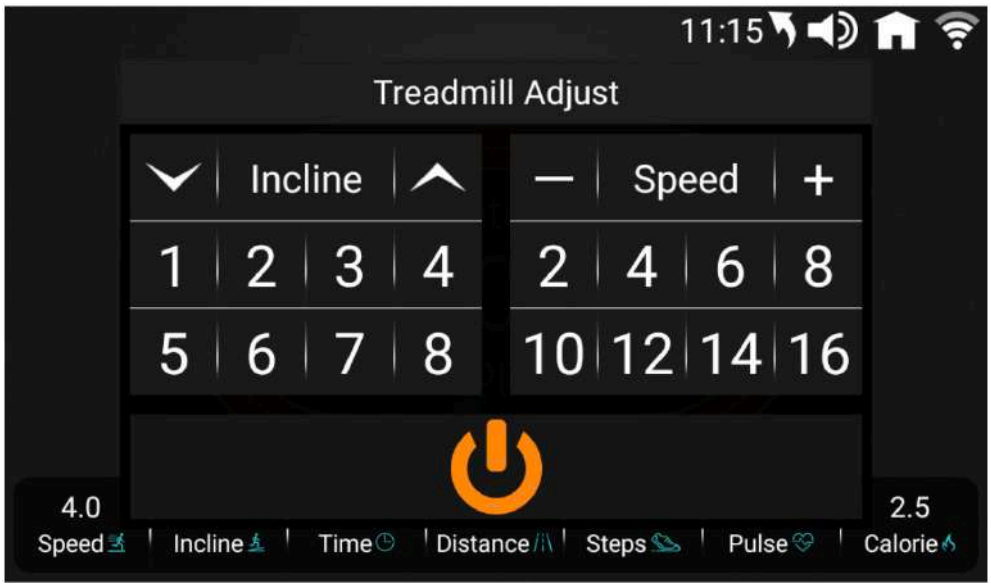
11:15
Treadmill Adjust
Incline
Speed
1 2 3 4
2 4 6 8
5 6 7 8
10 12 14 16
4.0
2.5
Speed
Incline
Time
Distance
Steps
Pulse
Calorie

11:15
Runway Mode
PAUSE
Restart
Stop
0.0
0
00:50
0.04
0
0
3.2
Speed
Incline
Time
Distance
Steps
Pulse
Calorie

FUNZIONE RILEVAZIONE BATTITO CARDIACO tramite sensori hand pulse
Quando la macchina è in funzione, afferrare le placche cardio poste sui maniglioni corrimano le maniglie per 30 secondi e il display mostrerà la stima della frequenza cardiaca.

ATTENZIONE

il valore rilevato è solamente di riferimento e non può essere considerato un parametro medico.

FUNZIONE DELLA CHIAVE DI SICUREZZA
Prima di cominciare l'esercizio, applicare la clip della chiavetta di sicurezza ad un indumento ed inserire l'altra estremità sull'apposito spazio sulla consolle. In caso di caduta, la chiavetta di sicurezza si staccherà e il tappeto bloccherà la corsa. Sul display apparirà "---".

INGRESSI MULTIMEDIALI
- Questo tappeto dispone di un ingresso AUX per connettere il proprio lettore MP3 e ascoltare la musica attraverso gli altoparlanti del tapis roulant.
- Dispone inoltre di una porta USB per la ricarica dei propri dispositivi attraverso il cavo USB.

MANUTENZIONE

ATTENZIONE

È consigliabile mantenere sempre l'attrezzo pulito e privo di polvere. Non utilizzare sostanze infiammabili o solventi per la pulizia. Prima di qualsiasi operazione di pulizia o manutenzione spegnere il tappeto utilizzando il tasto ON/OFF e staccare la spina di alimentazione dal muro.

PULIZIA
Dopo ogni sessione di allenamento è necessario rimuovere i residui di sudore in quanto estremamente corrosivi. Utilizzare un panno in microfibra umido.
Prestare attenzione a non strofinare troppo energicamente la console e i tasti.

REGOLAZIONE DEL NASTRO
Se durante l'utilizzo il nastro scorrevole tende a spostarsi verso il lato destro/sinistro della pedana, eseguite le seguenti operazioni:
1. Interrompete l'allenamento e spegnete il tappeto con il tasto ON/OFF.
2. Utilizzando la chiave a L in dotazione intervenite sulle viti di regolazione (vedi figura). Girate il cilindro in senso orario. Non eseguite più di 1/4 di giro alla volta.
3. Agite sul lato destro se volete spostare il nastro verso sinistra e viceversa.
4. Effettuate questa operazione su entrambi i lati se necessario.
5. Accendete il tapis roulant e osservate il nastro per alcuni secondi per assicurarvi che il problema sia stato risolto.
6. In caso contrario, ripetete la procedura descritta sopra. Se il nastro scorrevole risulta poco teso, avvitare n senso orario entrambe le viti di regolazione. Non effettuate più di 1/4 di giro alla volta. Se il nastro risulta troppo teso svitare in senso antiorario le viti di regolazione (non eseguite più di 1/4 di giro alla volta)

ATTENZIONE

Un tensionamento eccessivo del nastro può provocare la rottura dei cuscinetti, dei rulli e del motore.

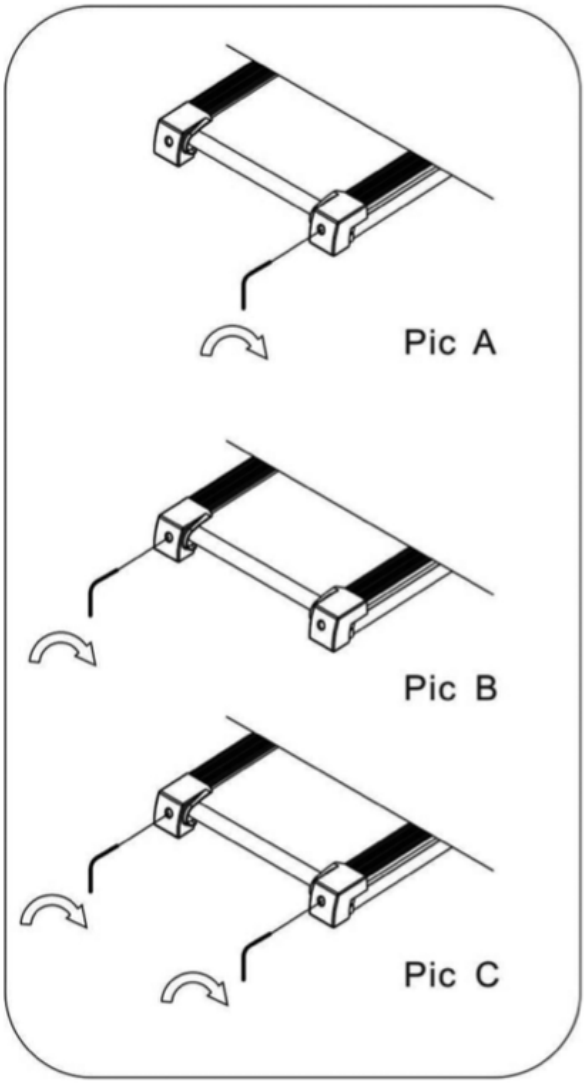

APERTURA CHIUSURA E TRASPORTO

APERTURA

Afferrare la pedana con entrambe le mani. Agire sul pistone idraulico con il piede e poi lasciare scendere la pedana dolcemente fino a terra.

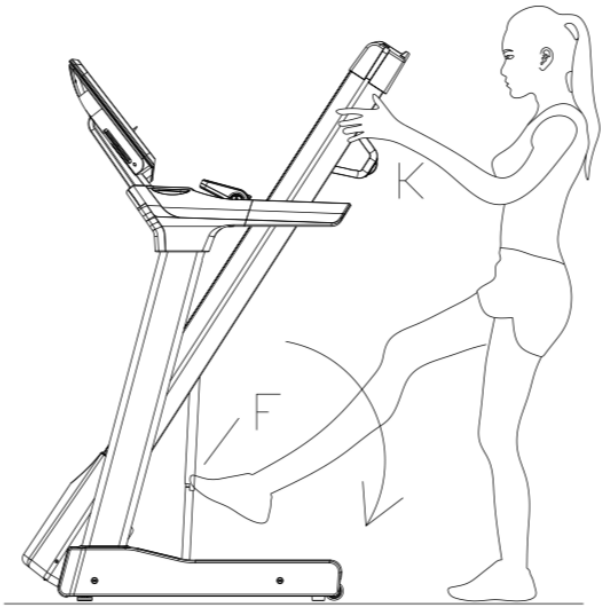

CHIUSURA

Spegnere completamente il tappeto e sconnetterlo dalla rete elettrica. Richiudere l'attrezzo, alzando la pedana e spingendola verso la console fino a sentire un "click" in corrispondenza del pistone idraulico.

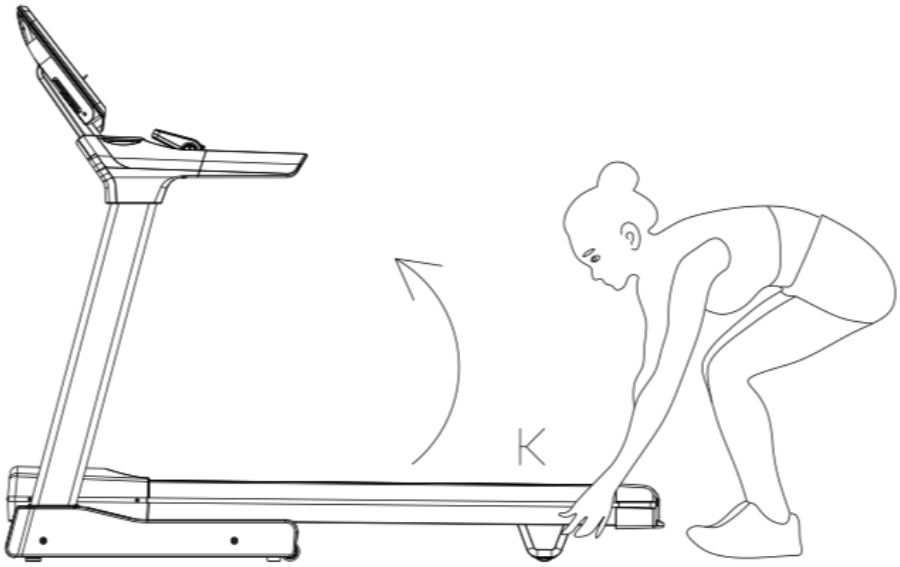

TRASPORTO

Per un trasporto sicuro, procedere alla chiusura del tappeto ed assicurarsi che la pedana sia bloccata in posizione verticale.
Afferrare la pedana all'estremità vicino ai coprirulli. Appoggiare il piede sul telaio base (L) e inclinare verso di sé il tapis roulant fino a quando le due ruote di spostamento toccano terra. Spostare con attenzione l'attrezzo nella posizione desiderata.

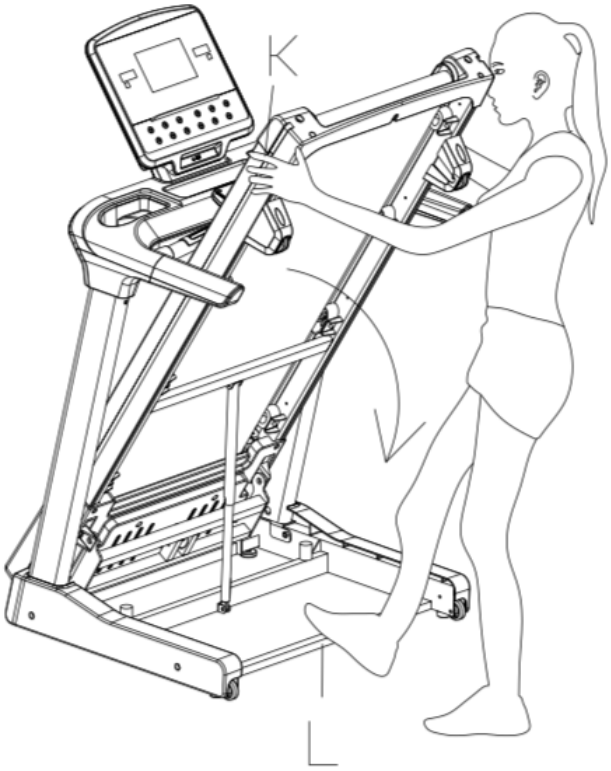

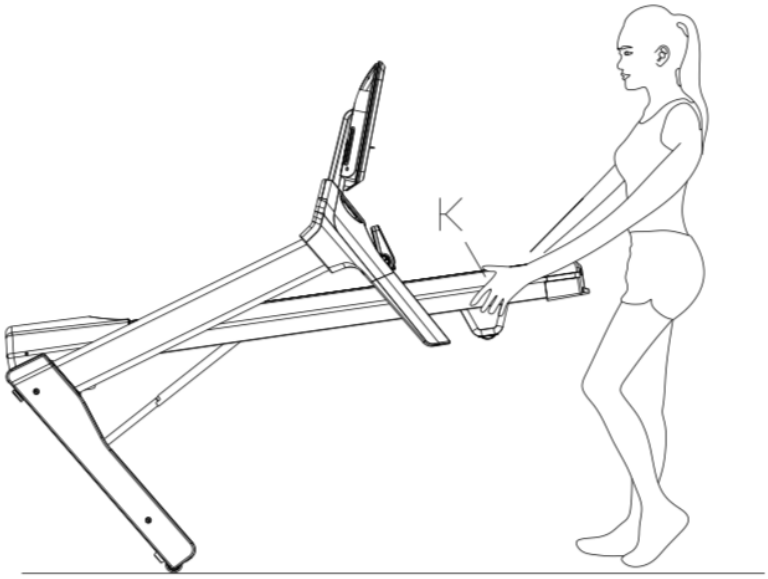

CONSIGLI PER L'ALLENAMENTO

Prima di cominciare ad utilizzare il prodotto è consigliato consultare il proprio medico per una verifica delle proprie condizioni di salute ed eventuali precauzioni da prendere nello svolgimento di questa attività fisica.
Per chi utilizza per la prima volta un attrezzo, senza essersi allenato in precedenza, consigliamo di cominciare con gradualità l'allenamento, limitandolo a 3 volte a settimana, utilizzando basse velocità e svolgendo brevi sedute.
Per chi invece svolge già un'attività sportiva ed intende raggiungere specifici obiettivi, consigliamo di rivolgersi ad un personal trainer.

QUANTO SPESSO BISOGNA ALLENARSI
Bisogna allenarsi tre o quattro volte a settimana per migliorare la propria tonicità muscolare e l'apparato cardio-vascolare.

QUANTO INTENSAMENTE BISOGNA ALLENARSI
L'intensità dell'esercizio fisico si riflette nel numero delle pulsazioni. L'allenamento deve essere sufficientemente rigoroso per rinforzare i muscoli del cuore e migliorare il sistema cardiocircolatorio. Prima di iniziare l'allenamento consultare un medico per verificare le proprie condizioni di salute e conseguentemente il tipo di allenamento.

QUANTO A LUNGO BISOGNA ALLENARSI
Un allenamento intenso condiziona il funzionamento di cuore, polmoni e muscoli. Più ci si allena, sempre all'interno del proprio valore massimo di pulsazioni, più il corpo trarrà beneficio dall'allenamento, in particolare le funzioni aerobiche miglioreranno di molto. Per iniziare, effettuare un esercizio ritmico di 2 o 3 minuti, poi controllare le pulsazioni

PROGRAMMA DI ALLENAMENTO PER PRINCIPIANTI

LIVELLO	DURATA
SETTIMANA 1 allenamento non intenso	6-12 minuti
SETTIMANA 2 allenamento non intenso	10-16 minuti
SETTIMANA 3 allenamento moderato	14-20 minuti
SETTIMANA 4 allenamento moderato	18-24 minuti
SETTIMANA 5 allenamento moderato	22-28 minuti
SETTIMANA 6 allenamento leggermente piu' intenso	20 minuti
SETTIMANA 7 inserire una pausa nell'allenamento	3 minuti di esercizio moderato poi fare esercizio più intenso per 24 minuti

1

Rotazione della testa
Ruotare la testa a destra, allungando il lato sinistro del collo. Poi ruotare la testa indietro, allungando il mento verso il soffitto tenendo la bocca aperta. Ruotare la testa a sinistra allungando il lato destro del collo. Infine, allungare la testa in avanti verso il collo.

2

Sollevamento spalle
Sollevare la spalla sinistra verso l'orecchio, poi sollevare la spalla destra verso l'orecchio mentre si sta abbassando l'altra spalla.

3

Allungamento braccia
Aprire le braccia lateralmente e sollevarle finchè non sono sopra la testa. Allungare il più possibile il braccio destro fino al soffitto. Ripetere la stessa operazione con il braccio sinistro.

4

Allungamento interno coscia
Sedetevi e fate toccare le piante dei piedi spingendo le ginocchia verso l'esterno. Tenete i piedi uniti il più possibile, continuando a spingere delicatamente le ginocchia verso l'esterno. Tenete la posizione per 15 secondi.

5

Toccare la punta dei piedi
Abbassatevi lentamente rilassando la schiena e le spalle fino a toccare la punta dei piedi. Cercate di allungarvi il più possibile e tenete la posizione per 15 secondi.

6

Stretching ai quadricipiti
Appoggiarsi con una mano contro il muro per mantenersi in equilibrio, con l'altra impugnare il piede sinistro e piegare la gamba fino a sentire una leggera tensione. Dopo 15 secondi cambiare gamba.

7

Allungamento arti inferiori
Estendete la gamba destra. Mettete la pianta del piede sinistro contro l'interno della coscia destra. Allungatevi verso la punta del piede il più possibile. Tenete la posizione per 15 secondi. Rilassate la gamba e ripetete l'operazione con l'altra gamba.

8

Allungamento polpaccio
Appoggiarsi contro un muro con la gamba sinistra di fronte alla destra e le braccia in avanti. Allungare la gamba destra tenendo il piede sinistro ben appoggiato a terra. Allungare per 15 secondi poi ripetere la stessa operazione con l'altra gamba.

ESPLOSO

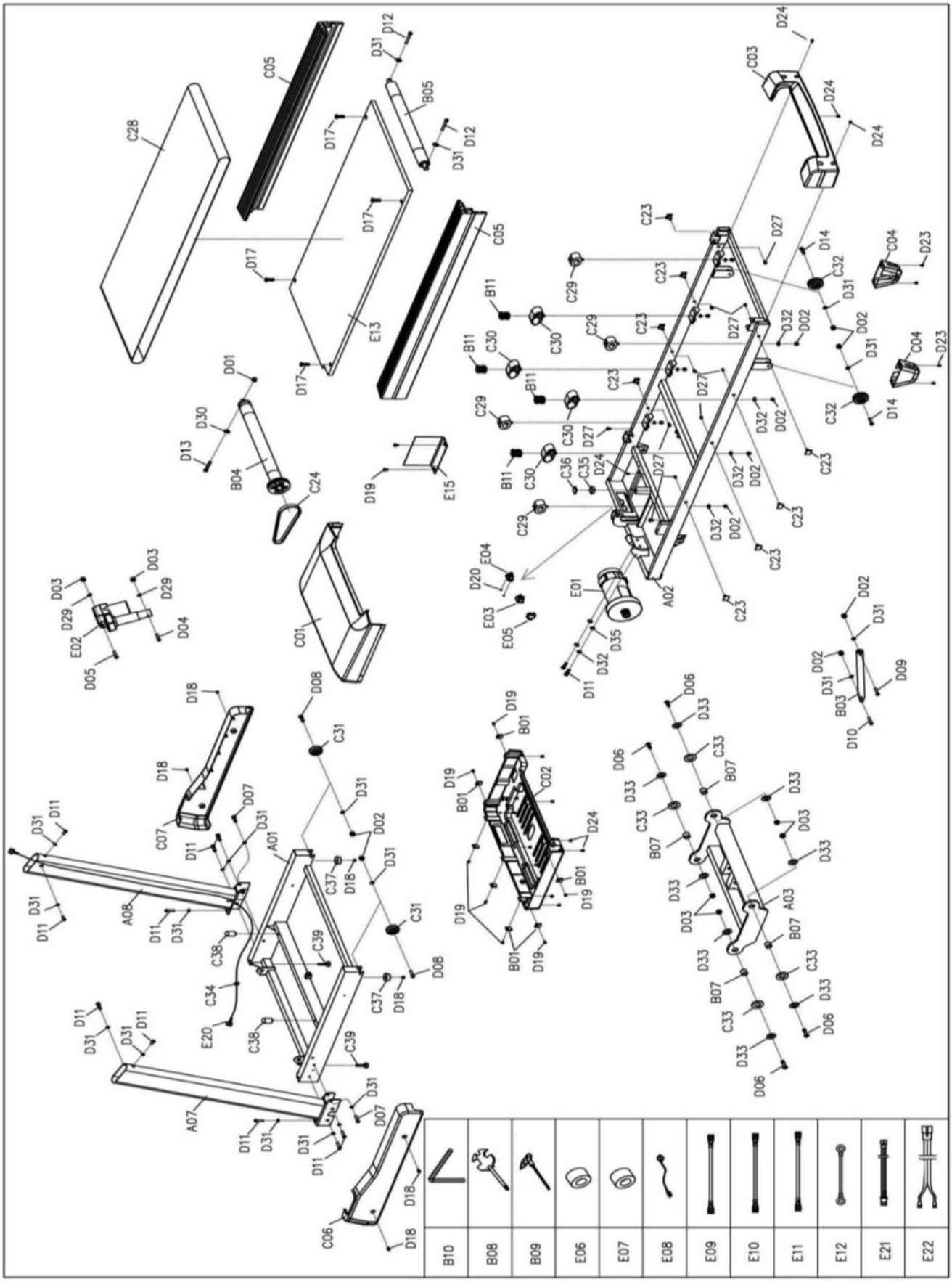
C28
C05
D12
D31
B05
D17
E13
C05
D01
D30
D13
B04
C24
D19
E15
C01
D03
D29
E02
D05
D04
D18
C07
D08
C31
D07
A01
D11
D31
D02
C37
D18
A08
C38
C39
C34
E20
A07
C06
B01
C02
D24
B07
D33
C33
D06
A03
B03
D09
D10
C03
C04
D23
D14
C32
C23
D27
D32
C29
B11
C30
C36
C35
E04
D20
E03
E05
E01
D35
A02
B10
B08
B09
E06
E07
E08
E09
E10
E11
E12
E21
E22

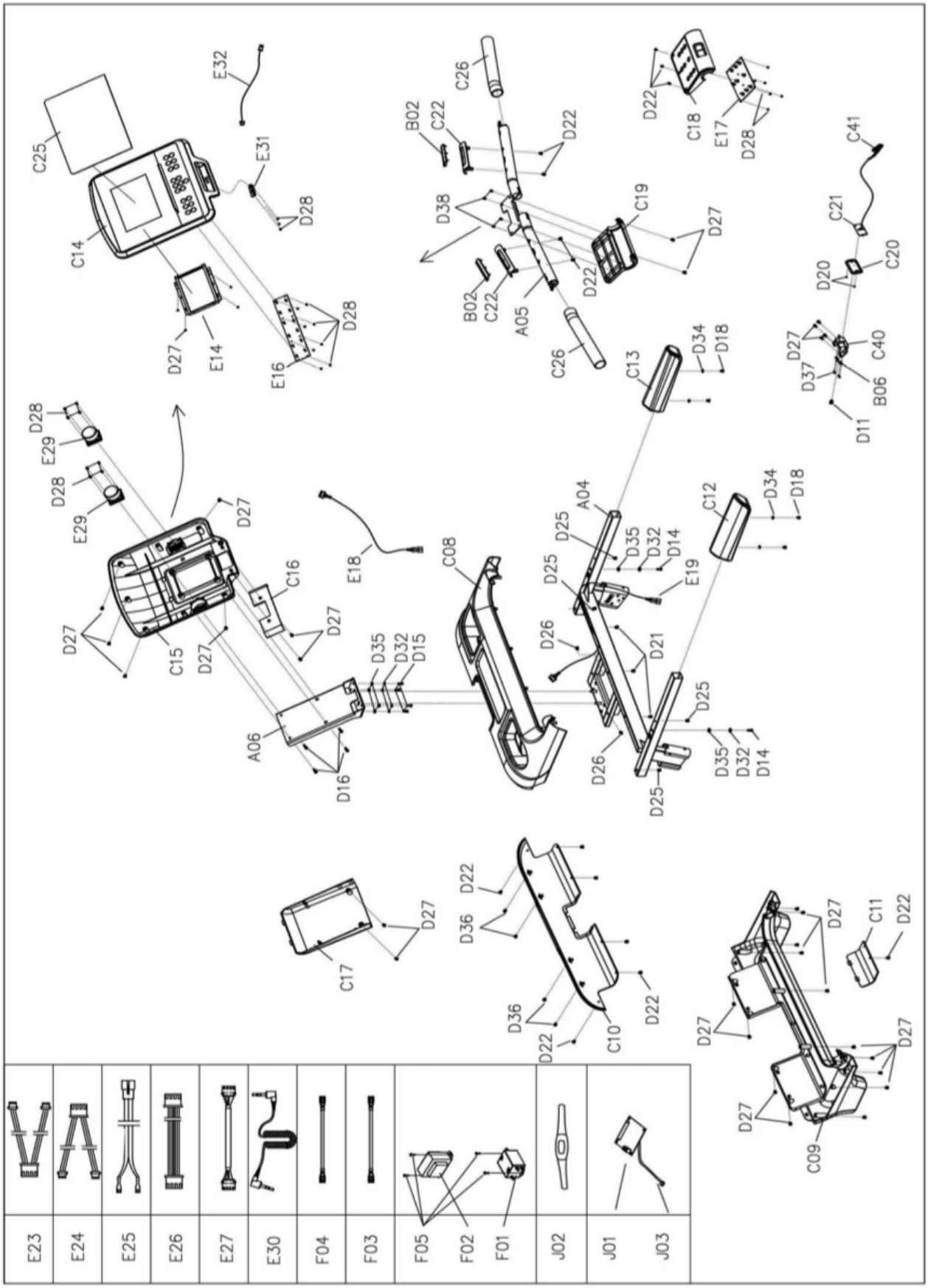
C25
E32
E31
C14
D28
D27
E14
E16
D28
C26
B02
C22
D22
D38
B02
C22
A05
C26
D22
C19
D27
D22
C18
E17
D28
C41
C21
C20
D20
D27
C40
D37
B06
D11
C13
D34
D18
D28
E29
D28
E29
D27
C16
D27
C15
D27
D27
E18
C08
D35
D32
D15
A06
D16
A04
D25
D35
D32
D14
D25
E19
D26
D21
D26
D25
D35
D32
D14
D25
C12
D34
D18
C17
D27
D22
D36
D36
D22
C10
D22
D27
C11
D22
D27
D27
D27
C09
E23
E24
E25
E26
E27
E30
F04
F03
F05
F02
F01
J02
J01
J03

LISTA DELLE PARTI

N.	DESCRIZIONE	Q.TA'
A01	TELAIO BASE	1
A02	TELAIO PRINICIPALE	1
A03	TELAIO INCLINAZIONE	1
A04	TELAIO CONSOLE	1
A05	TELAIO MANIGLIONI	1
A06	STAFFA SUPPORTO CONSOLE	1
A07	MONTANTE SINISTRO	1
A08	MONTANTE DESTRO	1
B01	PIASTRA FISSAGGIO COVER MOTORE	1
B02	PLACCA HAND PULSE	4
B03	PISTONE	1
B04	RULLO ANTERIORE	1
B05	RULLO POSTERIORE	1
B07	MANICOTTO	4
B08	CHIAVE MULTIFUNZIONE	1
B09	CHIAVE ESAGONALE	1
B10	CHIAVE A BRUGOLA	1
B11	MOLLA	4
B11	COVER SUPERIORE MOTORE	1
C01	COVER INFERIORE MOTORE	1
C02	COPRIRULLO	1
C03	COPRIRUOTA	2
C04	POGGIAPIEDI LATERALE	2
C05	COVER LATERALE SINISTRA	1
C06	COVER LATERALE DESTRA	1
C07	COVER LATERALE DESTRA	1

N.	DESCRIZIONE	Q.TA'
C08	COVER SUPERIORE TELAIO CONSOLE	1
C09	COVER INFERIORE TELAIO CONSOLE	1
C10	COVER POSTERIORE TELAIO CONSOLE	1
C11	COVER INFERIORE	1
C12	IMBOTTITURA MANIGLIONE SINISTRO	1
C13	IMBOTTITURA MANIGLIONE DESTRO	1
C14	PANNELLO CONSOLE	1
C15	COVER POSTERIORE PANNELLO CONSOLE	1
C16	SUPPORTO PANNELLO ANTERIORE	1
C17	SUPPORTO PANNELLO POSTERIORE	1
C18	TASTIERINO ANTERIORE	1
C19	COVER INFERIORE TASTIERINO	1
C20	SEDE CHIAVE DI SICUREZZA	1
C21	CHIAVE DI SICUREZZA	1
C22	SEDE HAND PULSE	2
C23	FERMO PEDANE POGGIAPIEDI	8
C24	CINGHIA MOTORE	1
C25	CONSOLE OVERLAY	1
C26	IMBOTTITURA MANIGLIONI FRONTALI	2
C27	TAPPO	2
C28	NASTRO CORSA	1
C29	ELASTOMERO	4
C30	ELASTOMERO ELLITTICO	4
C31	RUOTA DI TRASPORTO	2
C32	RUOTA	2
C33	RONDELLA	4

N.	DESCRIZIONE	Q.TA'
C34	PASSACAVO	2
C35	TAPPO QUADRO	1
C36	SPESSORE	1
C37	PIEDINO	2
C38	CUSCINETTO PISTONE	2
C39	PIEDINO REGOLABILE	2
C40	PRESA SAFETY KEY	1
C41	SAFETY KEY	1
D01	FERMO M6	1
D02	FERMO M8	14
D03	FERMO M10	6
D04	BULLONE M10X90	1
D05	BULLONE M10X45	1
D06	BULLONE M10X30	4
D07	BULLONE M8X55	2
D08	BULLONE M8X50	2
D09	BULLONE M8X45	1
D10	BULLONE M8X25	2
D11	BULLONE M8X15	15
D12	BULLONE M8X65	2
D13	BULLONE M6X60	1
D14	BULLONE M8X40	4
D15	BULLONE M8X15	4
D16	BULLONE M6X15	4
D17	BULLONE M8X25	4
D18	BULLONE M5x16	4

N.	DESCRIZIONE	Q.TA'
D17	BULLONE M8X25	4
D18	BULLONE M5X16	10
D19	BULLONE M5X12	9
D20	VITE	4
D21	VITE	3
D22	VITE	14
D23	VITE	4
D24	VITE	15
D25	VITE	4
D26	VITE	2
D27	VITE	47
D28	VITE	39
D29	RONDELLA 10	2
D30	RONDELLA 6	1
D31	RONDELLA 8	20
D32	RONDELLA 8	16
D33	RONDELLA	8
D34	RONDELLA	4
D35	RONDELLA 8	8
D36	VITE	4
D37	VITE	4
D38	VITE	4
E01	MOTORE	1
E02	MOTORE INCLINAZIONE	1
E03	INTERRUTTORE	1
E04	PRESA DI ALIMENTAZIONE	1

N.	DESCRIZIONE	Q.TA’
E05	INTERRUTTORE D’EMERGENZA	1
E06	ANELLO MAGNETICO	1
E07	MAGNETE	1
E08	CAVO ALIMENTAZIONE	1
E09	CAVO 200 MARRONE	1
E10	CAVO 350 MARRONE	2
E11	CAVO 350 BLU	2
E12	CAVO MESSA A TERRA GIALLO E VERDE	1
D01	FERMO M6	1
E13	TAVOLA CORSA	1
E14	DISPLAY	1
E15	CONTROLLER	1
E16	SCHEDA TASTIERA	1
E17	SCHEDA TASTIERINO ANTERIORE	1
E18	CAVO SUPERIORE CONSOLE	1

N.	DESCRIZIONE	Q.TA’
E19	CAVO INTERMEDIO CONSOLE	1
E20	CAVO INFERIORE CONSOLE	1
E21	CAVO SUPERIOREPULSAZIONI	1
E22	CAVO INFERIORE PULSAZIONI	2
E23	CAVO SUPERIORE PANNELLO CONTROL-LO	1
E24	CAVO INFERIORE PANNELLO CONTROLLO	1
E25	CAVO SUPERIORE CHIAVE DI SICUREZZA	1
E26	CAVO INFERIORE CHIAVE DI SICUREZZA	1
E27	CAVO INPUT SEGNALE AUDIO	1
E28	SENSORE	1
E29	ALTOPARLANTE	2
E30	CAVO CONNESSIONE MP3	1
E31	MODULO USB	1
E32	CAVO ALIMENTAZIONE USB	1

GARANZIA

ATTREZZI JK FITNESS
VALIDITÀ 24 mesi

DICHIARAZIONE DI GARANZIA DEGLI ATTREZZI PER HOME FITNESS A MARCHIO "JK FITNESS"

La presente Garanzia si intende aggiuntiva e non sostitutiva di ogni altro diritto di cui gode l'acquirente (cliente) del prodotto ed in particolare, non pregiudica in alcun modo i diritti del cliente stabiliti dalla normativa Italiana di attuazione della Direttiva 1999/44/CE.

NORME GENERALI

Durata: JK FITNESS S.r.l., a norma di quanto stabilito qui di seguito, offre ai propri clienti una Garanzia degli attrezzi per home fitness, per un periodo di 24 mesi, a partire dalla data di acquisto e/o di consegna del prodotto.

Territorialità: La presente Garanzia è efficace soltanto per prestazioni in Garanzia da rendersi sul territorio Italiano e riguarda solamente prodotti con il marchio "JK FITNESS" commercializzati dalla JK FITNESS S.r.l., sul territorio italiano.

Validità: Lo scontrino fiscale e/o la fattura di acquisto e/o il DDT di consegna del prodotto al cliente, sono gli unici documenti che danno diritto alle prestazioni oggetto della presente Garanzia e dovranno essere esibiti all'atto della richiesta di intervento, insieme al certificato di Garanzia originale JK FITNESS,
debitamente compilato. JK FITNESS S.r.l. si riserva il diritto di rifiutarsi di adempiere alle obbligazioni oggetto della presente garanzia se le informazioni o i dati presenti sui documenti di acquisto e/o consegna del prodotto, sono stati alterati o cancellati dopo l'acquisto da parte del cliente o mancano nel momento di richiesta di intervento. Per eventuali sostituzioni di alcune parti dei componenti dell'attrezzo la Garanzia avrà una validità complessiva di 6 mesi sul pezzo sostituito.

LIMITAZIONI

JK FITNESS S.r.l. declina ogni responsabilità per eventuali danni che possano, direttamente o indirettamente, derivare a persone, animali domestici e cose in conseguenza della mancata osservanza delle istruzioni, indicazioni ed avvertenze contenute nel manuale d'uso e finalizzate a consentire il corretto montaggio ed il regolare funzionamento del prodotto.

La presente Garanzia non comprende:

• Controlli periodici o di manutenzione gratuiti oppure il risarcimento dei costi sostenuti per effettuarli.

• Riparazioni o sostituzioni gratuite o rimborso del prezzo di acquisto, relativi a prodotti che presentano malfunzionamenti causati da incuria e/o uso improprio non conforme a quanto dichiarato nel libretto d'uso che accompagna il prodotto all'atto di vendita, o a causa di fulmini, fenomeni atmosferici, sovratensioni e sovracorrenti, insufficiente od irregolare alimentazione elettrica, o uso scorretto o in contraddizione con le misure tecniche e/o di sicurezza richieste nel paese in cui viene utilizzato l'attrezzo ed il risarcimento di eventuali danni generati da tali prodotti.

• Risarcimento di danni dovuti all'insorgenza di infortuni o patologie correlate ad un uso improprio dei prodotti JK FITNESS, o comunque dipendenti da un uso diverso da quello specificato nel manuale d'uso che accompagna il prodotto all'atto dell'acquisto.

• Riparazioni o sostituzioni gratuite o rimborso del prezzo di acquisto per rimediare a malfunzionamenti derivanti da installazione del prodotto non conforme rispetto a quanto dichiarato dal manuale d'uso e installazione che accompagna il prodotto, e/o causati da interventi o modifiche al prodotto effettuate da centri di assistenza non autorizzati, effettuati senza autorizzazione da parte di JK FITNESS ed il risarcimento di eventuali danni generati da tali prodotti

• Costi di smontaggio, disinstallazione di prodotti nuovi, trovati danneggiati all'apertura dell'imballo.

• Risarcimento di danni accidentali o danni susseguenti a smarrimenti, mancato utilizzo del prodotto, danni causati da perdita di informazioni memorizzate dal cliente in qualsiasi forma.

• Sostituzioni, riparazioni o manutenzione del prodotto e dei suoi componenti e/o accessori usurati in conseguenza al normale utilizzo dell'attrezzo.

• Risarcimento di danni causati da un uso non domestico del prodotto, o comunque da un uso per finalità diverse da quelle per le quali il prodotto è stato specificamente concepito/progettato, con particolare riferimento all'ipotesi di uso collettivo.

CONDIZIONI OFFERTE DAL SERVIZIO DI ASSISTENZA

Il cliente in possesso di un attrezzo per home fitness che manifesta un problema tecnico o un guasto (esclusi i prodotti nuovi trovati danneggiati all'apertura dell'imballo, per i quali si prega di consultare il punto successivo), attraverso una chiamata al Customer Service allo 049/9705312 potrà conoscere le modalità di intervento più appropriate, a seconda del problema riscontrato.

Per gli interventi tecnici in Garanzia, JK FITNESS valuterà la soluzione da adottare, a seconda dell'entità del difetto presentato dal prodotto. Se l'attrezzo presenta un difetto di semplice soluzione, JK FITNESS procederà con l'invio del pezzo di ricambio da sostituire, direttamente presso il domicilio del cliente. I nostri tecnici daranno tutte le indicazioni necessarie ad effettuare la riparazione. Se l'entità del difetto è considerata più rilevante, JK FITNESS procederà con il ritiro dell'attrezzo a mezzo corriere/vettore, presso il domicilio del cliente per la riparazione dell'attrezzo presso il ns. Customer Service; in alcuni casi, sarà possibile l'intervento di un tecnico autorizzato dal ns. Customer Service, direttamente presso il domicilio del cliente. Talvolta, qualora l'entità del difetto sia tale che il costo della riparazione che JK FITNESS dovrebbe sostenere, si avvicini al valore del prodotto nuovo, gli operatori di JK FITNESS valuteranno se procedere con la sostituzione del prodotto con uno identico o, nell'ipotesi che questo non fosse più in produzione, con uno di identiche caratteristiche. Decorsi 2 anni dalla data dell'acquisto, per gli interventi tecnici che richiedano il trasporto dell'attrezzo presso il nostro Customer Service le spese di trasporto saranno a totale carico del cliente. Nei casi di intervento presso il domicilio del cliente, da parte di un nostro tecnico autorizzato, il diritto di chiamata sarà a carico del cliente (€ 25,00 + IVA). JK FITNESS opera nel minor tempo possibile, compatibilmente con la disponibilità del prodotto sul mercato (nel caso di sostituzioni) o, nel caso di ricambi, con i tempi di risposta dei centri di Assistenza dei Costruttori situati fuori dal territorio nazionale.

Tutti i rischi correlati al trasporto del prodotto saranno posti a carico del cliente ed in ogni caso JK FITNESS S.r.l. non risponderà di eventuali danni arrecati al prodotto o ai suoi componenti dal trasporto effettuato dal corriere/vettore. Il prodotto dovrà essere accuratamente imballato utilizzando un imballo idoneo in grado di garantire un trasporto senza danni e portato al piano terra in luogo raggiungibile dal mezzo di trasporto. Se nella restituzione dei prodotti riparati in Garanzia, al momento della consegna, l'imballo presenta alterazioni visibili che possono far sospettare danni al materiale contenuto, il cliente deve accettare il collo, firmando il documento di trasporto apponendo la dicitura "accettato con riserva".

Nell'ipotesi in cui un componente/prodotto risulti fuori Garanzia, verrà comunicato al cliente un preventivo di spesa per la riparazione. Nel caso di mancata accettazione del preventivo, se il prodotto si trova già presso il nostro Centro di Assistenza, saranno addebitate al cliente le spese di spedizione per il ritorno del prodotto presso il suo domicilio.

PRODOTTI TROVATI DIFETTOSI ALL'APERTURA DELL'IMBALLO

I prodotti nuovi che alla prima apertura dell'imballo originale JK FITNESS, risultino al cliente essere stati danneggiati durante il trasporto, non devono essere montati o utilizzati.

Per la gestione di questi casi i clienti devono rivolgersi direttamente al Centro di Assistenza, al numero 049/9705312. A seconda del caso, i nostri operatori provvederanno a fornire la soluzione più idonea.

RICHIESTA DI ASSISTENZA E ORDINE RICAMBI

ATTENZIONE: LA GARANZIA NON DEVE ESSERE SPEDITA

Conservare la prova d'acquisto

RICHIESTA ASSISTENZA
Grazie per aver scelto uno dei nostri prodotti!

In caso di problemi, dubbi o per qualsiasi informazione riguardante l'attrezzo, non esitate a contattare il nostro Customer Service ad assistenzaclienti@jkfitness.it, al numero 049 9705312 o via fax al numero 049 9711704.
Il servizio è attivo dal lunedì al venerdì, dalle ore 8.30 alle ore 12.30 (giorni festivi esclusi).

PER RICHIEDERE ASSISTENZA o RICAMBI compila il form on line su
www.jkfitness.com > Assistenza e garanzia

Prima di contattare il servizio assistenza è necessario essere in possesso delle seguenti informazioni:
- i vostri dati anagrafici
- il vostro indirizzo e numero telefonico
- modello dell'attrezzo
- numero seriale (per i tapis roulant)
- scontrino fiscale o fattura d'acquisto (nel caso l'attrezzo sia ancora in garanzia)
- informazioni sul problema riscontrato o sul ricambio richiesto

Alcuni problemi presentati dall'attrezzo possono essere risolti telefonicamente dal Customer Service, si prega di non tentare alcuna riparazione prima di aver ricevuto il contatto dal Customer Service.

INFORMAZIONE AGLI UTILIZZATORI

Ai sensi dell'art. 26 del Decreto Legislativo 14 marzo 2014, n. 49 "Attuazione della Direttiva 2012/19/UE sui rifiuti di apparecchiature elettriche ed elettroniche (RAEE)"

Il simbolo del cassonetto barrato, riportato sull'apparecchiatura o sulla sua confezione, indica che il prodotto alla fine della propria vita utile deve essere raccolto separatamente dagli altri rifiuti per permetterne un adeguato trattamento e riciclo. L'utilizzatore dovrà pertanto conferire gratuitamente l'apparecchiatura, giunta a fine vita, agli idonei centri comunali di raccolta differenziata dei rifiuti elettrici ed elettronici oppure riconsegnarla al rivenditore secondo le seguenti modalità:

- per apparecchiature di piccolissime dimensioni, ovvero con almeno un lato esterno non superiore a 25 cm, è prevista la consegna gratuita senza obbligo di acquisto presso i negozi con una superficie di vendita delle apparecchiature elettriche ed elettroniche superiore ai 400 mq. Per negozi con dimensioni inferiori, tale modalità è facoltativa.

- per apparecchiature con dimensioni superiori a 25 cm, è prevista la consegna in tutti i punti di vendita in modalità 1contro1, ovvero la consegna al rivenditore potrà avvenire solo all'atto dell'acquisto di un nuovo prodotto equivalente, in ragione di uno a uno.

L'adeguata raccolta differenziata per l'avvio successivo dell'apparecchiatura dismessa al riciclo, al trattamento e allo smaltimento ambientalmente compatibile contribuisce ad evitare possibili effetti negativi sull'ambiente e sulla salute e favorisce il riutilizzo, riciclo e/o recupero dei materiali di cui è composta l'apparecchiatura.

Lo smaltimento abusivo del prodotto da parte dell'utente comporta l'applicazione delle sanzioni di cui alla corrente normativa di legge.

NOTE

NOTE

IMPORTED BY
jk fitness Srl

Via Meucci, 27
35028 Piove di Sacco
Padova / Italy
tel. +39 049 9705312
fax. +39 049 9711704
www.jkfitness.com
assistenzaclienti@jkfitness.it

CE RoHS compliant 2002/95/EC